第31回中国地区バドミントン選手権大会入賞者一覧表　　平成26年10月4・5日（土・日）　会場　広島市安佐南区スポーツセンター

種目別		優　勝			準優勝			３　位			（4位）		
		氏　名	学年	県　名	氏　名	学年	県　名	氏　名	学年	県　名	氏　名	学年	県　名
男子	6年生以下ｼﾝｸﾞﾙｽ	ひらた　せいや 平田　晟也	6B	（岡山県）	しのはら　りょうたろう 篠原　僚太郎	6B	（山口県）	いしはら　まさたか 石原　匡高	6B	（島根県）	こうの　たくま 河野　拓真	6B	（広島県）
	5年生以下ｼﾝｸﾞﾙｽ	ますだ　しょう 増田　翔	5B	（広島県）	ながた　たくみ 永田　拓己	5B	（山口県）	たむら　あおば 田村　碧葉	5B	（広島県）	ひろなか　しゅん 廣中　瞬	5B	（山口県）
	4年生以下ｼﾝｸﾞﾙｽ	ひらた　りつき 平田　璃月	4B	（岡山県）	おきもと　ゆうだい 沖本　優大	3B	（広島県）	にしむら　はると 西村　陽翔	4B	（鳥取県）	はぶ　ゆうき 羽生　祐己	4B	（山口県）
	6年生以下ﾀﾞﾌﾞﾙｽ	たかはし　なおや 高橋　尚也	6B	（山口県）	あおえ　ゆうじ 青江　優志	6B	（岡山県）	ながた　ふうた 永田 風太	6B	（鳥取県）	たちの　ふうき 立野　楓稀	6B	（岡山県）
		あさはら　だいき 浅原　大暉	6B		おかむら　しょうた 岡村　翔汰	5B		たくま　しゅう 田熊　珠羽	6B		ふじわら　こうだい 藤原　航大	6B	
	5年生以下ﾀﾞﾌﾞﾙｽ	うまやはら　こうたろう 馬屋原　光大郎	5B	（鳥取県）	ふじなが　たけと 藤永　健人	5B	（山口県）	かなみつ　たいら 金光　泰良	5B	（岡山県）	やまがた　ともや 山縣　朋弥	5B	（岡山県）
		なかじま　かんた 中嶋　関太	5B		やまもと　たくみ 山本　拓実	5B		おおはら　あおい 大原　蒼生	5B		たなか　よう 田中　遥	5B	
	4年生以下ﾀﾞﾌﾞﾙｽ	やまだ　はると 山田　温都	4B	（鳥取県）	ふじた　けんすけ 藤田　健介	4B	（広島県）	なかやま　たいせい 中山　大成	3B	（岡山県）	たなか　はるき 田中　春樹	3B	（山口県）
		はしもと　ちか 橋本　周	4B		ひのいし　みくる 日野石　未来	3B		ひらた　てつや 平田　哲也	4B		のぶかね　れおん 述金　玲音	3B	
女子	6年生以下ｼﾝｸﾞﾙｽ	かねひろ　みき 金廣　美希	6G	（山口県）	おくもと　まい 奥本　真愛	6G	（広島県）	ながさこ　まち 長廻　真知	6G	（島根県）	いでの　りょうか 井手野　綾花	6G	（鳥取県）
	5年生以下ｼﾝｸﾞﾙｽ	すいづ　まなみ 水津　愛美	5G	（山口県）	なかはら　すず 中原　鈴	5G	（岡山県）	はやし　なな 林　奈菜	5G	（広島県）	たなべ　まい 田部　真唯	5G	（島根県）
	4年生以下ｼﾝｸﾞﾙｽ	よしかわ　そらの 吉川　天乃	4G	（岡山県）	やまかわ　みさき 山川　美咲	4G	（岡山県）	たなか　はるな 田中　遥奈	4G	（岡山県）	かねひろ　まき 金廣　真季	4G	（山口県）
	6年生以下ﾀﾞﾌﾞﾙｽ	かめおか　ゆい 亀岡　優衣	6G	（岡山県）	かみなか　さき 上中　咲希	6G	（岡山県）	まつもと　みなみ 松本　みなみ	6G	（山口県）	ものべ　さつき 物部　咲月	6G	（島根県）
		あきた　ゆい 秋田　ゆい	6G		みやち　こふゆ 宮地　小冬	6G		しょうや　はるか 勝谷　元郁	6G		ひの　ゆうな 日野　優那	6G	
	5年生以下ﾀﾞﾌﾞﾙｽ	かわおか　もえ 川岡　萌	5G	（山口県）	ないとう　けい 内藤　慧	5G	（岡山県）	たちばな　りえ 橘　里依	5G	（山口県）	たなか　さくらの 田中　咲桜乃	5G	（広島県）
		よしまつ　かすみ 吉松　佳純	5G		もり　れみ 森　天瞳	5G		いとう　ひとみ 伊藤　瞳	5G		はまおか　みはる 濱岡　海晴	5G	
	4年生以下ﾀﾞﾌﾞﾙｽ	おいかわ　あゆみ 及川　歩	4G	（山口県）	ひのいし　あんず 日野石　杏	4G	（広島県）	おざき　はのん 尾﨑　羽音	4G	（岡山県）	すえい　ゆりな 末井　優里菜	4G	（岡山県）
		にいみ　ももは 新見　桃芭	4G		とよぐち　さちか 豊口　紗智華	4G		さの　みなみ 佐野　未菜美	4G		たけもと　ちほ 竹本　千穂	3G	

【6年生以下男子シングルス】 6BS　　上段:種別試合No.　下段:全試合通しNo.

A リーグ	平田 晟也	今川 拓海	篠原 僚太郎	日浦 泰樹	勝敗	ゲーム率 得点率	順位
平田 晟也 6B （岡山県）		21 ○ 2 241 21 − 17 23 − 21 0	9 ○ 2 97 21 − 13 21 − 16 0	1 ○ 2 1 21 − 16 21 − 13 0	3 − 0	1.000 0.571	1
今川 拓海 6B （島根県）	21 × 0 241 17 − 21 21 − 23 2		5 × 0 49 16 − 21 21 − 23 2	13 ○ 2 145 22 − 20 21 − 9 0	1 − 2	0.333 0.502	3
篠原 僚太郎 6B （山口県）	9 × 0 97 13 − 21 16 − 21 2	5 ○ 2 49 21 − 16 23 − 21 0		17 ○ 2 193 21 − 9 21 − 11 0	2 − 1	0.667 0.537	2
日浦 泰樹 6B （広島県）	1 × 0 1 16 − 21 13 − 21 2	13 × 0 145 20 − 22 9 − 21 2	17 × 0 193 9 − 21 11 − 21 2		0 − 3	0.000 0.380	4

B リーグ	石井 雅将	河村 朝陽	赤川 泰樹	田原 翼	勝敗	ゲーム率 得点率	順位
石井 雅将 6B （岡山県）		22 × 0 242 19 − 21 12 − 21 2	10 ○ 2 98 21 − 14 21 − 18 0	2 ○ 2 2 21 − 8 21 − 8 0	2 − 1	0.667 0.561	2
河村 朝陽 6B （鳥取県）	22 ○ 2 242 21 − 19 21 − 12 0		6 ○ 2 50 24 − 22 28 − 30 1 21 − 11	14 ○ 2 146 21 − 8 21 − 16 0	3 − 0	0.857 0.571	1
赤川 泰樹 6B （広島県）	10 × 0 98 14 − 21 18 − 21 2	6 × 1 50 22 − 24 30 − 28 2 11 − 21		18 ○ 2 194 22 − 20 21 − 8 0	1 − 2	0.429 0.491	3
田原 翼 6B （島根県）	2 × 0 2 8 − 21 8 − 21 2	14 × 0 146 8 − 21 16 − 21 2	18 × 0 194 20 − 22 8 − 21 2		0 − 3	0.000 0.349	4

C リーグ	石原 匡高	川本 壮真	壹岐 拓海	前田 大豪	勝敗	ゲーム率 得点率	順位
石原 匡高 6B （島根県）		23 ○ 2 243 21 − 11 21 − 7 0	11 ○ 2 99 21 − 17 21 − 14 0	3 ○ 2 3 21 − 9 21 − 8 0	3 − 0	1.000 0.656	1
川本 壮真 6B （鳥取県）	23 × 0 243 11 − 21 7 − 21 2		7 × 0 51 11 − 21 19 − 21 2	15 ○ 2 147 21 − 10 21 − 13 0	1 − 2	0.333 0.457	3
壹岐 拓海 6B （山口県）	11 × 0 99 17 − 21 14 − 21 2	7 ○ 2 51 21 − 11 21 − 19 0		19 ○ 2 195 21 − 17 21 − 13 0	2 − 1	0.667 0.530	2
前田 大豪 6B （広島県）	3 × 0 3 9 − 21 8 − 21 2	15 × 0 147 10 − 21 13 − 21 2	19 × 0 195 17 − 21 13 − 21 2		0 − 3	0.000 0.357	4

D リーグ	河野 拓真	平井 探希	山下 史遠	広田 哲平	勝敗	ゲーム率 得点率	順位
河野 拓真 6B （広島県）		24 ○ 2 244 21 − 14 21 − 14 0	12 ○ 2 100 21 − 11 21 − 13 0	4 ○ 2 4 21 − 5 21 − 15 0	3 − 0	1.000 0.636	1
平井 探希 6B （山口県）	24 × 0 244 14 − 21 14 − 21 2		8 ○ 2 52 21 − 13 21 − 10 0	16 ○ 2 148 21 − 18 21 − 11 0	2 − 1	0.667 0.544	2
山下 史遠 6B （鳥取県）	12 × 0 100 11 − 21 13 − 21 2	8 × 0 52 13 − 21 10 − 21 2		20 ○ 2 196 21 − 12 21 − 16 0	1 − 2	0.333 0.443	3
広田 哲平 6B （岡山県）	4 × 0 4 5 − 21 15 − 21 2	16 × 0 148 18 − 21 11 − 21 2	20 × 0 196 12 − 21 16 − 21 2		0 − 3	0.000 0.379	4

【6年生以下男子シングルス】 6BST　　決勝トーナメント

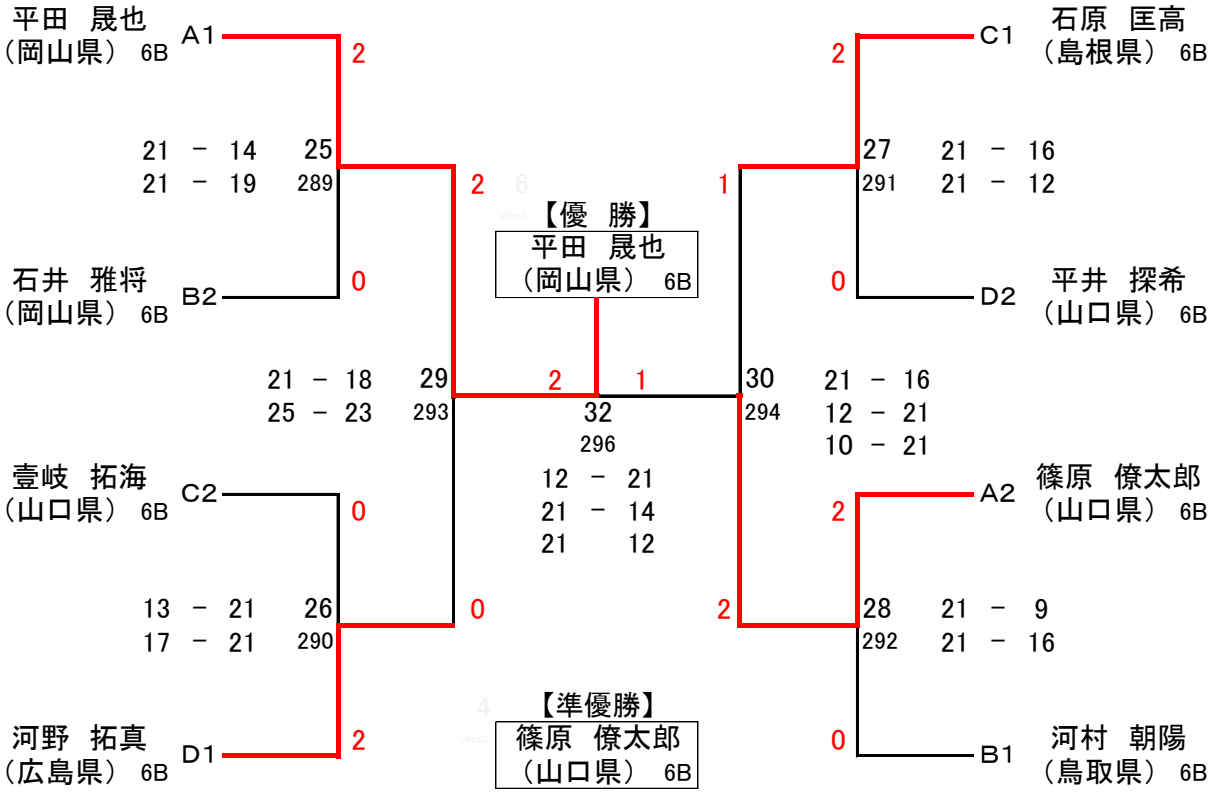

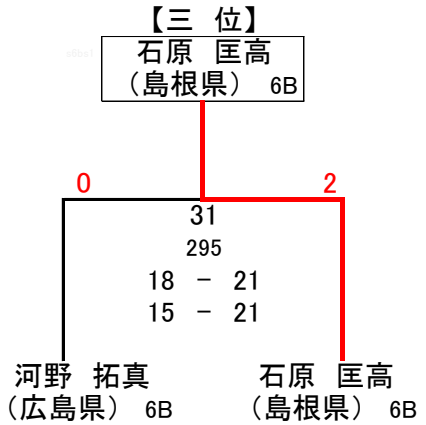

【5年生以下男子シングルス】 5BS　　上段:種別試合No.　下段:全試合通しNo.

A リーグ	永田 拓己	陶山 響	増田 翔	中永 翔輝	勝敗	ゲーム率 得点率	順位
永田 拓己 5B （山口県）		21 ○ 2 245 21 − 6 21 − 6 0	9 ○ 2 101 21 − 14 21 − 12 0	1 ○ 2 5 21 − 3 21 − 8 0	3 − 0	1.000 0.720	1
陶山 響 5B （島根県）	21 × 0 245 6 − 21 6 − 21 2		5 × 0 53 5 − 21 8 − 21 2	13 ○ 2 149 21 − 16 22 − 20 0	1 − 2	0.333 0.362	3
増田 翔 5B （広島県）	9 × 0 101 14 − 21 12 − 21 2	5 ○ 2 53 21 − 5 21 − 8 0		17 ○ 2 197 21 − 2 21 − 12 0	2 − 1	0.667 0.615	2
中永 翔輝 5B （岡山県）	1 × 0 5 3 − 21 8 − 21 2	13 × 0 149 16 − 21 20 − 22 2	17 × 0 197 2 − 21 12 − 21 2		0 − 3	0.000 0.324	4

B リーグ	詫間 宗麗	杵村 莉音	山口 渓	小西 隆太	勝敗	ゲーム率 得点率	順位
詫間 宗麗 5B （岡山県）		22 ○ 2 246 21 − 12 21 − 18 0	10 ○ 2 102 21 − 10 21 − 8 0	2 ○ 2 6 21 − 8 21 − 14 0	3 − 0	1.000 0.643	1
杵村 莉音 5B （鳥取県）	22 × 0 246 12 − 21 18 − 21 2		6 ○ 2 54 21 − 4 21 − 3 0	14 ○ 2 150 21 − 13 21 − 10 0	2 − 1	0.667 0.613	2
山口 渓 5B （島根県）	10 × 0 102 10 − 21 8 − 21 2	6 × 0 54 4 − 21 3 − 21 2		18 × 0 198 13 − 21 17 − 21 2	0 − 3	0.000 0.304	4
小西 隆太 5B （広島県）	2 × 0 6 8 − 21 14 − 21 2	14 × 0 150 13 − 21 10 − 21 2	18 ○ 2 198 21 − 13 21 − 17 0		1 − 2	0.333 0.433	3

C リーグ	田村 碧葉	小林 倫太朗	新木 走	立石 翔馬	勝敗	ゲーム率 得点率	順位
田村 碧葉 5B （広島県）		23 ○ 2 247 21 − 19 21 − 6 0	11 ○ 2 103 21 − 6 21 − 17 0	3 ○ 2 7 21 − 16 12 − 21 21 − 19 1	3 − 0	0.857 0.570	1
小林 倫太朗 5B （島根県）	23 × 0 247 19 − 21 6 − 21 2		7 ○ 2 55 21 − 10 21 − 17 0	15 ○ 2 151 19 − 21 21 − 8 21 − 16 1	2 − 1	0.571 0.529	2
新木 走 5B （鳥取県）	11 × 0 103 6 − 21 17 − 21 2	7 × 0 55 10 − 21 17 − 21 2		19 × 0 199 16 − 21 10 − 21 2	0 − 3	0.000 0.376	4
立石 翔馬 5B （山口県）	3 × 1 7 16 − 21 21 − 12 19 − 21 2	15 × 1 151 21 − 19 8 − 21 16 − 21 2	19 ○ 2 199 21 − 16 21 − 10 0		1 − 2	0.500 0.504	3

D リーグ	廣中 瞬	槇浦 琉輝	藤原 凜	古賀 大揮	勝敗	ゲーム率 得点率	順位
廣中 瞬 5B （山口県）		24 ○ 2 248 21 − 18 12 − 21 21 − 15 1	12 ○ 2 104 21 − 10 21 − 11 0	4 ○ 2 8 21 − 9 21 − 3 0	3 − 0	0.857 0.613	1
槇浦 琉輝 5B （鳥取県）	24 × 1 248 18 − 21 21 − 12 15 − 21 2		8 ○ 2 56 21 − 14 21 − 12 0	16 ○ 2 152 21 − 4 21 − 8 0	2 − 1	0.714 0.600	2
藤原 凜 5B （岡山県）	12 × 0 104 10 − 21 11 − 21 2	8 × 0 56 14 − 21 12 − 21 2		20 ○ 2 200 21 − 7 21 − 10 0	1 − 2	0.333 0.468	3
古賀 大揮 5B （広島県）	4 × 0 8 9 − 21 3 − 21 2	16 × 0 152 4 − 21 8 − 21 2	20 × 0 200 7 − 21 10 − 21 2		0 − 3	0.000 0.246	4

【5年生以下男子シングルス】 5BST　　決勝トーナメント

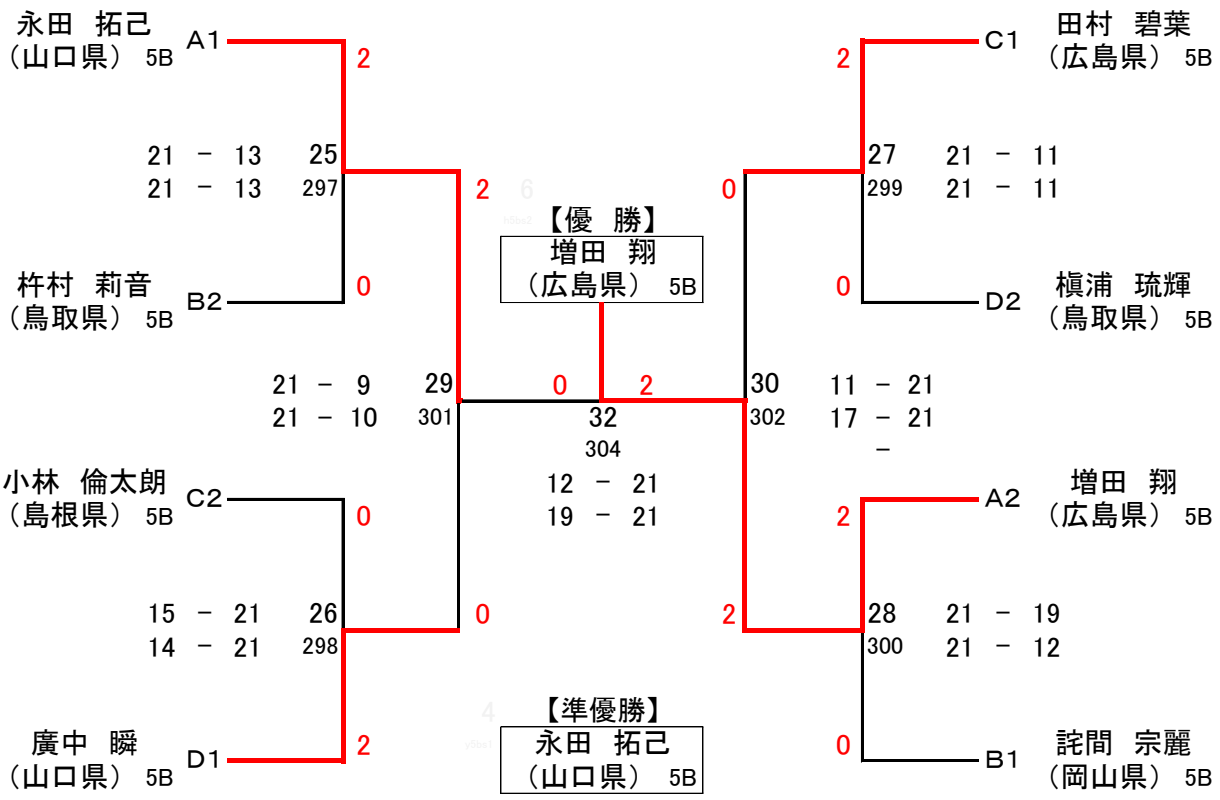

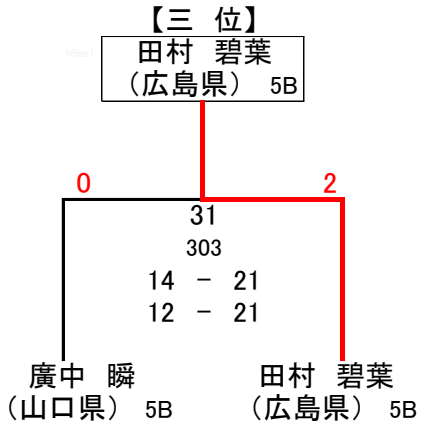

【4年生以下男子シングルス】 4BS　　上段:種別試合No.　下段:全試合通しNo.

A リーグ		沖本 優大	秋山 裕	片岡 大和	河本 周磨	勝敗	ゲーム率 得点率	順位
沖本 優大 （広島県）	3B		21 ○ 2 249 21 − 8 21 − 10 0	9 ○ 2 105 21 − 13 21 − 8 0	1 ○ 2 9 21 − 10 21 − 13 0	3 − 0	1.000 0.670	1
秋山 裕 （岡山県）	4B	21 × 0 249 8 − 21 10 − 21 2		5 ○ 2 57 19 − 21 21 − 18 21 − 12 1	13 × 0 153 16 − 21 14 − 21 2	1 − 2	0.286 0.447	3
片岡 大和 （鳥取県）	4B	9 × 0 105 13 − 21 8 − 21 2	5 × 1 57 21 − 19 18 − 21 12 − 21 2		17 × 0 201 12 − 21 20 − 22 2	0 − 3	0.143 0.416	4
河本 周磨 （山口県）	4B	1 × 0 9 10 − 21 13 − 21 2	13 ○ 2 153 21 − 16 21 − 14 0	17 ○ 2 201 21 − 12 22 − 20 0		2 − 1	0.667 0.509	2

B リーグ		平田 璃月	原田 凌汰	森川 翔暉	長岡 毅晃	勝敗	ゲーム率 得点率	順位
平田 璃月 （岡山県）	4B		22 ○ 2 250 21 − 4 21 − 3 0	10 ○ 2 106 21 − 10 21 − 15 0	2 ○ 2 10 21 − 7 21 − 11 0	3 − 0	1.000 0.716	1
原田 凌汰 （島根県）	2B	22 × 0 250 4 − 21 3 − 21 2		6 × 0 58 10 − 21 5 − 21 2	14 × 0 154 6 − 21 5 − 21 2	0 − 3	0.000 0.208	4
森川 翔暉 （広島県）	4B	10 × 0 106 10 − 21 15 − 21 2	6 ○ 2 58 21 − 10 21 − 5 0		18 ○ 2 202 21 − 14 21 − 19 0	2 − 1	0.667 0.548	2
長岡 毅晃 （山口県）	4B	2 × 0 10 7 − 21 11 − 21 2	14 ○ 2 154 21 − 6 21 − 5 0	18 × 0 202 14 − 21 19 − 21 2		1 − 2	0.333 0.495	3

C リーグ		西村 陽翔	羽生 祐己	金築 吟次朗	南本 和哉	勝敗	ゲーム率 得点率	順位
西村 陽翔 （鳥取県）	4B		23 ○ 2 251 21 − 14 21 − 8 0	11 ○ 2 107 21 − 9 21 − 4 0	3 ○ 2 11 21 − 12 21 − 9 0	3 − 0	1.000 0.692	1
羽生 祐己 （山口県）	4B	23 × 0 251 14 − 21 8 − 21 2		7 ○ 2 59 21 − 9 21 − 13 0	15 ○ 2 155 13 − 21 21 − 11 21 − 17 1	2 − 1	0.571 0.513	2
金築 吟次朗 （島根県）	4B	11 × 0 107 9 − 21 4 − 21 2	7 × 0 59 9 − 21 13 − 21 2		19 × 0 203 2 − 21 5 − 21 2	0 − 3	0.000 0.250	4
南本 和哉 （広島県）	4B	3 × 0 11 12 − 21 9 − 21 2	15 × 1 155 21 − 13 11 − 21 17 − 21 2	19 ○ 2 203 21 − 2 21 − 5 0		1 − 2	0.429 0.519	3

D リーグ		荒木 克仁	岩本 隼介	土屋 幸平	奥野 天斗	勝敗	ゲーム率 得点率	順位
荒木 克仁 （鳥取県）	4B		24 ○ 2 252 21 − 8 21 − 16 0	12 × 0 108 17 − 21 22 − 24 2	4 ○ 2 12 21 − 11 19 − 21 21 − 13 1	2 − 1	0.571 0.555	3
岩本 隼介 （島根県）	4B	24 × 0 252 8 − 21 16 − 21 2		8 × 0 60 21 − 23 16 − 21 2	16 × 0 156 10 − 21 19 − 21 2	0 − 3	0.000 0.413	4
土屋 幸平 （岡山県）	4B	12 ○ 2 108 21 − 17 24 − 22 0	8 ○ 2 60 23 − 21 21 − 16 0		20 × 0 204 16 − 21 13 − 21 2	2 − 1	0.667 0.500	2
奥野 天斗 （広島県）	4B	4 × 1 12 11 − 21 21 − 19 13 − 21 2	16 ○ 2 156 21 − 10 21 − 19 0	20 ○ 2 204 21 − 16 21 − 13 0		2 − 1	0.714 0.520	1

【4年生以下男子シングルス】 4BST　　決勝トーナメント

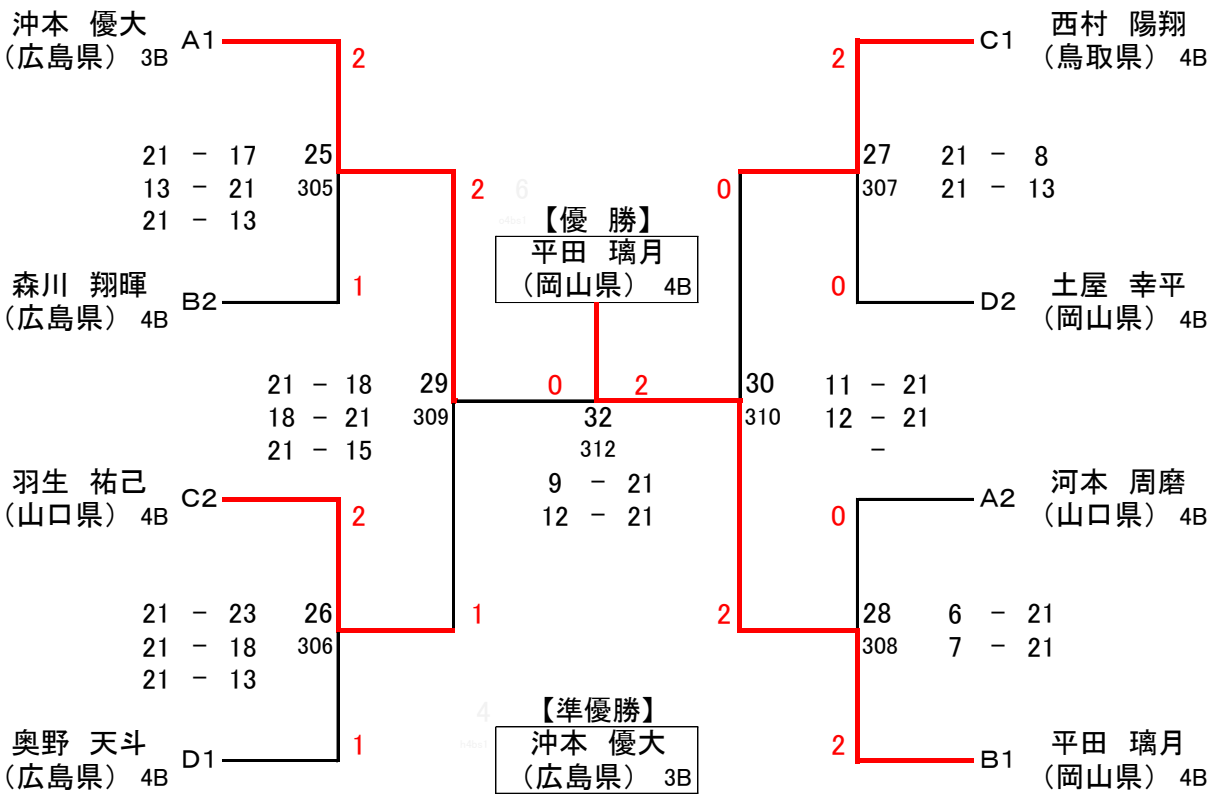

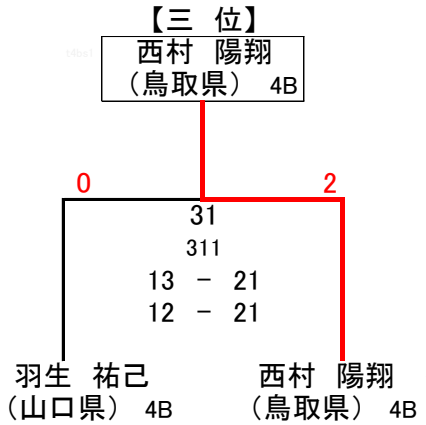

【6年生以下男子ダブルス】 6BD　　上段:種別試合No.　下段:全試合通しNo.

A リーグ	高橋 尚也 浅原 大暉	山下 栞輔 五石 崇汰	小笹 右京 安田 拓未	細木 涼太 上代 健太郎	勝敗	ゲーム率 得点率	順位
高橋 尚也 6B 浅原 大暉 6B （山口県）		21 21 − 8 ○ 2 21 − 2 0 253	9 21 − 10 ○ 2 21 − 2 0 109	1 21 − 5 ○ 2 21 − 7 0 13	3 − 0	1.000 0.788	1
山下 栞輔 6B 五石 崇汰 5B （広島県）	21 8 − 21 × 0 2 − 21 2 253		5 11 − 21 × 1 21 − 19 2 61 9 − 21	13 13 − 21 × 0 11 − 21 2 157	0 − 3	0.143 0.341	4
小笹 右京 6B 安田 拓未 5B （鳥取県）	9 10 − 21 × 0 2 − 21 2 109	5 21 − 11 ○ 2 19 − 21 1 61 21 − 9		17 21 − 9 × 1 14 − 21 2 205 17 − 21	1 − 2	0.375 0.483	3
細木 涼太 6B 上代 健太郎 6B （島根県）	1 5 − 21 × 0 7 − 21 2 13	13 21 − 13 ○ 2 21 − 11 0 157	17 9 − 21 ○ 2 21 − 14 1 205 21 − 17		2 − 1	0.571 0.471	2

B リーグ	青江 優志 岡村 翔汰	万代 七聖 角 瑛芳	相本 丈太朗 高村 有翔	宮本 和弥 日野石 大那	勝敗	ゲーム率 得点率	順位
青江 優志 6B 岡村 翔汰 5B （岡山県）		22 21 − 13 ○ 2 21 − 3 0 254	10 21 − 15 ○ 2 21 − 18 0 110	2 21 − 8 ○ 2 21 − 12 0 14	3 − 0	1.000 0.646	1
万代 七聖 6B 角 瑛芳 6B （島根県）	22 13 − 21 × 0 3 − 21 2 254		6 21 − 14 ○ 2 11 − 21 1 62 21 − 17	14 21 − 7 ○ 2 21 − 9 0 158	2 − 1	0.571 0.502	2
相本 丈太朗 6B 高村 有翔 6B （山口県）	10 15 − 21 × 0 18 − 21 2 110	6 14 − 21 × 1 21 − 11 2 62 17 − 21		18 21 − 9 ○ 2 23 − 21 0 206	1 − 2	0.429 0.508	3
宮本 和弥 6B 日野石 大那 6B （広島県）	2 8 − 21 × 0 12 − 21 2 14	14 7 − 21 × 0 9 − 21 2 158	18 9 − 21 × 0 21 − 23 2 206		0 − 3	0.000 0.340	4

C リーグ	立野 楓稀 藤原 航大	久原 柊 桑田 勇臣	藤原 学 藤原 和生	大川 竜之介 網本 和希	勝敗	ゲーム率 得点率	順位
立野 楓稀 6B 藤原 航大 6B （岡山県）		23 21 − 8 ○ 2 21 − 5 0 255	11 21 − 13 ○ 2 21 − 13 0 111	3 21 − 13 ○ 2 16 − 21 1 15 23 − 21	3 − 0	0.857 0.605	1
久原 柊 6B 桑田 勇臣 6B （広島県）	23 8 − 21 × 0 5 − 21 2 255		7 16 − 21 × 1 21 − 16 2 63 15 − 21	15 9 − 21 × 0 15 − 21 2 159	0 − 3	0.143 0.385	4
藤原 学 6B 藤原 和生 6B （鳥取県）	11 13 − 21 × 0 13 − 21 2 111	7 21 − 16 ○ 2 16 − 21 1 63 21 − 15		19 10 − 21 × 0 0 − 21 2 207	1 − 2	0.286 0.409	3
大川 竜之介 6B 網本 和希 6B （山口県）	3 13 − 21 × 1 21 − 16 2 15 21 − 23	15 21 − 9 ○ 2 21 − 15 0 159	19 21 − 10 ○ 2 21 − 0 0 207		2 − 1	0.714 0.597	2

D リーグ	上代 啓太 藤井 大翔	永田 風太 田熊 珠羽	清板 海里 亀山 祐二	新井 一輝 伊東 英晃	勝敗	ゲーム率 得点率	順位
上代 啓太 6B 藤井 大翔 6B （島根県）		24 13 − 21 × 0 11 − 21 2 256	12 21 − 17 ○ 2 21 − 8 0 112	4 21 − 8 ○ 2 21 − 6 0 16	2 − 1	0.667 0.571	2
永田 風太 6B 田熊 珠羽 6B （鳥取県）	24 21 − 13 ○ 2 21 − 11 0 256		8 21 − 10 ○ 2 21 − 14 0 64	16 21 − 10 ○ 2 21 − 5 0 160	3 − 0	1.000 0.667	1
清板 海里 6B 亀山 祐二 6B （岡山県）	12 17 − 21 × 0 8 − 21 2 112	8 10 − 21 × 0 14 − 21 2 64		20 21 − 15 ○ 2 21 − 19 0 208	1 − 2	0.333 0.435	3
新井 一輝 6B 伊東 英晃 4B （広島県）	4 8 − 21 × 0 6 − 21 2 16	16 10 − 21 × 0 5 − 21 2 160	20 15 − 21 × 0 19 − 21 2 208		0 − 3	0.000 0.333	4

【6年生以下男子ダブルス】 6BDT　　決勝トーナメント

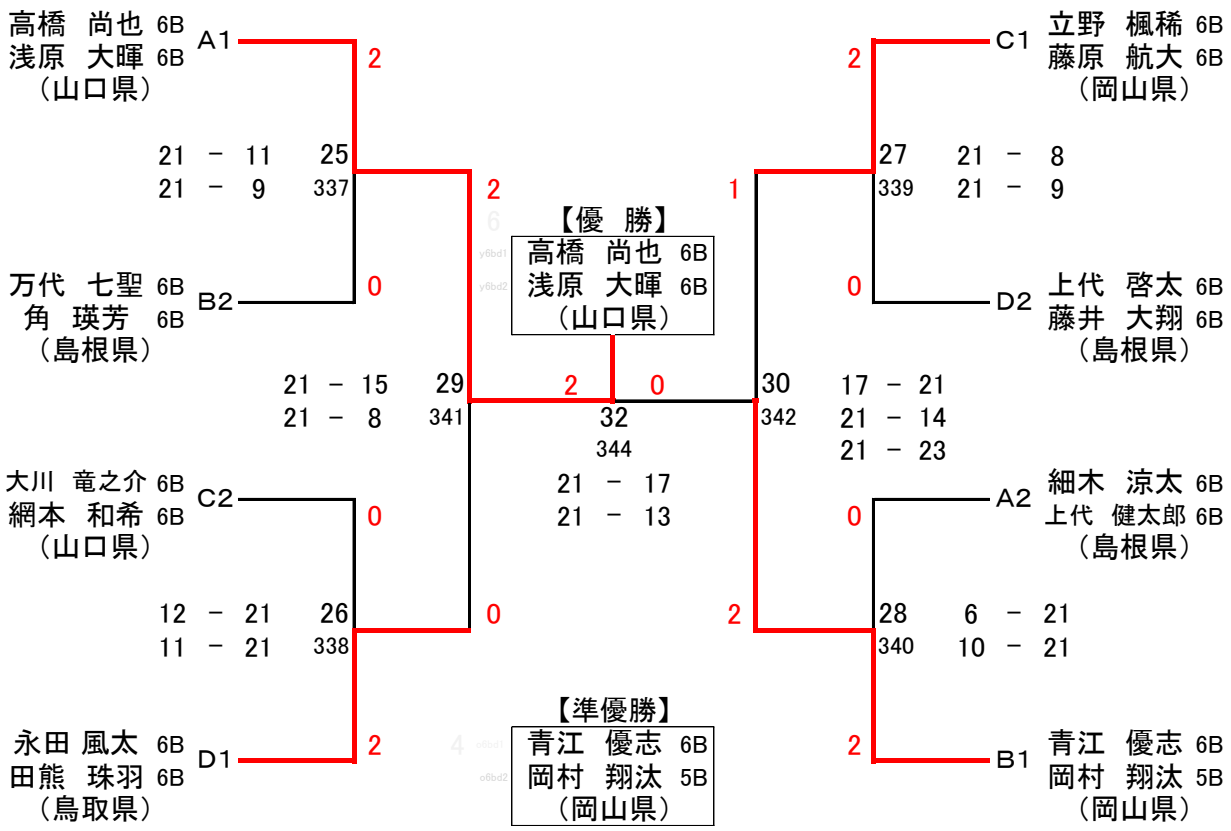

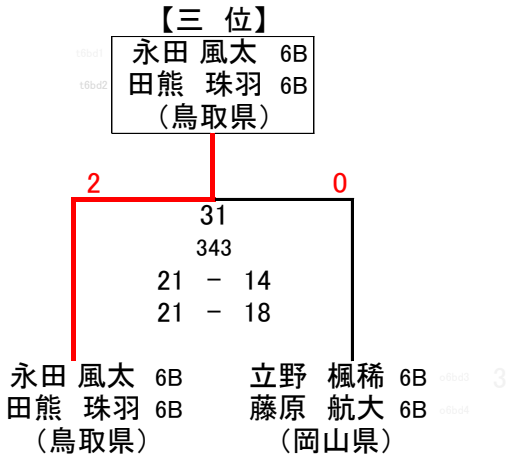

【5年生以下男子ダブルス】 5BD　　上段:種別試合No.　下段:全試合通しNo.

A リーグ	金尾 陽飛 石井 淳也	山縣 朋弥 田中 遥	林原 和喜 河野 大地	横山 拓海 八木 悠真	勝敗	ゲーム率 得点率	順位
金尾 陽飛 5B 石井 淳也 5B （広島県）		21 10 − 21 × 1 21 − 19 2 257 19 − 21	9 21 − 7 ○ 2 21 − 7 0 113	1 24 − 22 ○ 2 15 − 21 1 17 21 − 16	2 − 1	0.625 0.531	2
山縣 朋弥 5B 田中 遥 5B （岡山県）	21 21 − 10 ○ 2 19 − 21 1 257 21 − 19		5 21 − 13 ○ 2 21 − 6 0 65	13 21 − 9 ○ 2 21 − 19 0 161	3 − 0	0.857 0.599	1
林原 和喜 5B 河野 大地 5B （島根県）	9 7 − 21 × 0 7 − 21 2 113	5 13 − 21 × 0 6 − 21 2 65		17 5 − 21 × 0 11 − 21 2 209	0 − 3	0.000 0.280	4
横山 拓海 5B 八木 悠真 5B （山口県）	1 22 − 24 × 1 21 − 15 2 17 16 − 21	13 9 − 21 × 0 19 − 21 2 161	17 21 − 5 ○ 2 21 − 11 0 209		1 − 2	0.429 0.522	3

B リーグ	馬屋原 光大郎 中嶋 関太	折中 ヒイロ 田中 翔夢	上本 新大 高橋 哲哉	内田 丈晴 白石 凌也	勝敗	ゲーム率 得点率	順位
馬屋原 光大郎 5B 中嶋 関太 5B （鳥取県）		22 21 − 8 ○ 2 21 − 10 0 258	10 21 − 11 ○ 2 21 − 13 0 114	2 21 − 4 ○ 2 21 − 7 0 18	3 − 0	1.000 0.704	1
折中 ヒイロ 5B 田中 翔夢 5B （山口県）	22 8 − 21 × 0 10 − 21 2 258		6 14 − 21 × 1 23 − 21 2 66 20 − 22	14 21 − 4 ○ 2 21 − 9 0 162	1 − 2	0.429 0.496	3
上本 新大 5B 高橋 哲哉 5B （岡山県）	10 11 − 21 × 0 13 − 21 2 114	6 21 − 14 ○ 2 21 − 23 1 66 22 − 20		18 21 − 8 ○ 2 21 − 7 0 210	2 − 1	0.571 0.533	2
内田 丈晴 5B 白石 凌也 3B （広島県）	2 4 − 21 × 0 7 − 21 2 18	14 4 − 21 × 0 9 − 21 2 162	18 8 − 21 × 0 7 − 21 2 210		0 − 3	0.000 0.236	4

C リーグ	金光 泰良 大原 蒼生	石原 有起 吉田 滉瑛	村山 楓晟 黒川 優哉	香嶋 漣 橋本 拳	勝敗	ゲーム率 得点率	順位
金光 泰良 5B 大原 蒼生 5B （岡山県）		23 21 − 9 ○ 2 21 − 15 0 259	11 21 − 7 ○ 2 21 − 8 0 115	3 21 − 7 ○ 2 21 − 6 0 19	3 − 0	1.000 0.708	1
石原 有起 5B 吉田 滉瑛 5B （広島県）	23 9 − 21 × 0 15 − 21 2 259		7 21 − 8 ○ 2 21 − 16 0 67	15 18 − 21 ○ 2 21 − 17 1 163 21 − 19	2 − 1	0.571 0.506	2
村山 楓晟 5B 黒川 優哉 3B （島根県）	11 7 − 21 × 0 8 − 21 2 115	7 8 − 21 × 0 16 − 21 2 67		19 10 − 21 × 0 16 − 21 2 211	0 − 3	0.000 0.340	4
香嶋 漣 4B 橋本 拳 3B （広島県）	3 7 − 21 × 0 6 − 21 2 19	15 21 − 18 × 1 17 − 21 2 163 19 − 21	19 21 − 10 ○ 2 21 − 16 0 211		1 − 2	0.429 0.467	3

D リーグ	藤永 健人 山本 拓実	藤本 歩 青戸 智大	青山 孟司 山村 岳志	西河 天飛 田中 翔	勝敗	ゲーム率 得点率	順位
藤永 健人 5B 山本 拓実 5B （山口県）		24 21 − 13 ○ 2 21 − 4 0 260	12 21 − 6 ○ 2 21 − 5 0 116	4 21 − 6 ○ 2 21 − 4 0 20	3 − 0	1.000 0.768	1
藤本 歩 5B 青戸 智大 4B （島根県）	24 13 − 21 × 0 4 − 21 2 260		8 16 − 21 × 0 22 − 24 2 68	16 21 − 5 ○ 2 21 − 19 0 164	1 − 2	0.333 0.466	3
青山 孟司 5B 山村 岳志 5B （鳥取県）	12 6 − 21 × 0 5 − 21 2 116	8 21 − 16 ○ 2 24 − 22 0 68		20 21 − 14 ○ 2 21 − 11 0 212	2 − 1	0.667 0.483	2
西河 天飛 4B 田中 翔 2B （広島県）	4 6 − 21 × 0 4 − 21 2 20	16 5 − 21 × 0 19 − 21 2 164	20 14 − 21 × 0 11 − 21 2 212		0 − 3	0.000 0.319	4

【5年生以下男子ダブルス】 5BDT　　決勝トーナメント

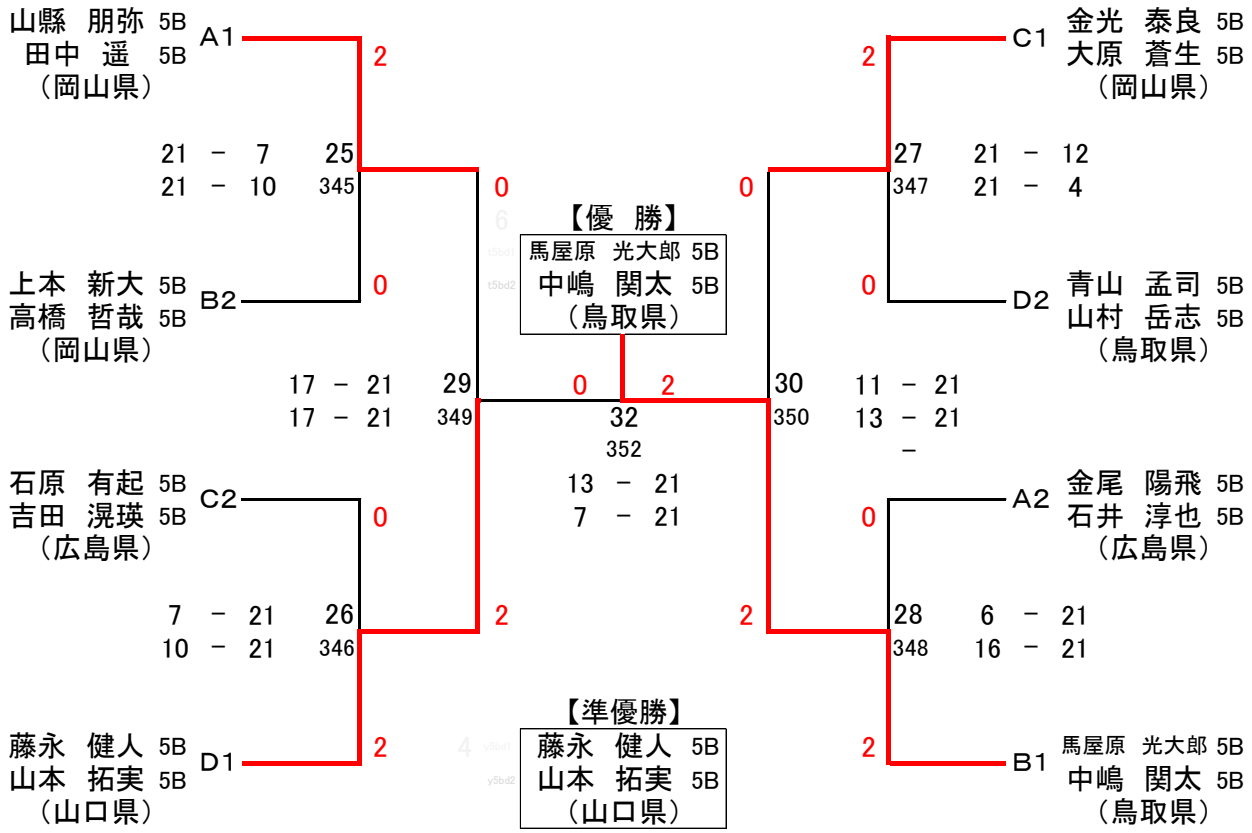

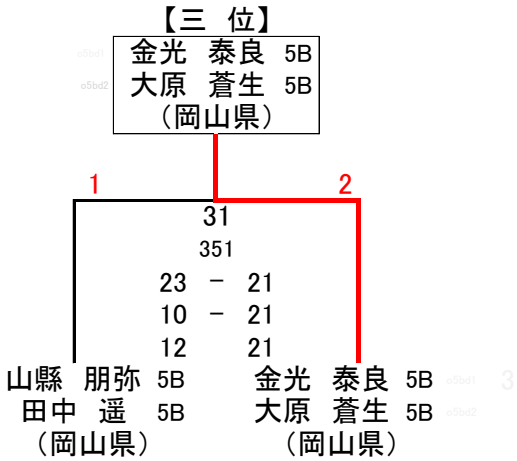

【4年生以下男子ダブルス】 4BD　　上段:種別試合No.　下段:全試合通しNo.

A リーグ	中山 大成 平田 哲也	武谷 航介 前田 健心	新木 統 新木 颯	坂本 大地 三浦 大和	勝敗	ゲーム率 得点率	順位
中山 大成 3B 平田 哲也 4B （岡山県）		21 21 − 13 ○ 2 21 − 12 0 261	9 21 − 19 ○ 2 21 − 16 0 117	1 21 − 9 ○ 2 21 − 6 0 21	3 − 0	1.000 0.627	1
武谷 航介 4B 前田 健心 4B （山口県）	21 13 − 21 × 0 12 − 21 2 261		5 11 − 21 × 0 9 − 21 2 69	13 21 − 13 ○ 2 21 − 14 0 165	1 − 2	0.333 0.439	3
新木 統 3B 新木 颯 3B （鳥取県）	9 19 − 21 × 0 16 − 21 2 117	5 21 − 11 ○ 2 21 − 9 0 69		17 21 − 12 ○ 2 21 − 8 0 213	2 − 1	0.667 0.592	2
坂本 大地 2B 三浦 大和 2B （広島県）	1 9 − 21 × 0 6 − 21 2 21	13 13 − 21 × 0 14 − 21 2 165	17 12 − 21 × 0 8 − 21 2 213		0 − 3	0.000 0.330	4

B リーグ	山田 温都 橋本 周	谷口 航輝 城下 泰斗	藤本 佑久 青戸 真大	松本 大吾 棟居 樟	勝敗	ゲーム率 得点率	順位
山田 温都 4B 橋本 周 4B （鳥取県）		22 21 − 6 ○ 2 21 − 1 0 262	10 21 − 3 ○ 2 21 − 5 0 118	2 21 − 13 ○ 2 21 − 6 0 22	3 − 0	1.000 0.788	1
谷口 航輝 4B 城下 泰斗 3B （広島県）	22 6 − 21 × 0 1 − 21 2 262		6 21 − 3 ○ 2 21 − 10 0 70	14 27 − 25 × 1 13 − 21 2 166 18 − 21	1 − 2	0.429 0.467	3
藤本 佑久 2B 青戸 真大 2B （島根県）	10 3 − 21 × 0 5 − 21 2 118	6 3 − 21 × 0 10 − 21 2 70		18 4 − 21 × 0 5 − 21 2 214	0 − 3	0.000 0.192	4
松本 大吾 3B 棟居 樟 2B （山口県）	2 13 − 21 × 0 6 − 21 2 22	14 25 − 27 ○ 2 21 − 13 1 166 21 − 18	18 21 − 4 ○ 2 21 − 5 0 214		2 − 1	0.571 0.540	2

C リーグ	田中 春樹 述金 玲音	秋久 昂聖 稲葉 覚	吉岡 柊星 中村 拓幹	池田 創太 坂井 大迪	勝敗	ゲーム率 得点率	順位
田中 春樹 3B 述金 玲音 3B （山口県）		23 21 − 10 ○ 2 21 − 17 0 263	11 21 − 19 ○ 2 19 − 21 1 119 21 − 12	3 20 − 22 ○ 2 21 − 13 1 23 21 − 11	3 − 0	0.750 0.569	1
秋久 昂聖 4B 稲葉 覚 4B （岡山県）	23 10 − 21 × 0 17 − 21 2 263		7 21 − 19 × 1 17 − 21 2 71 21 − 23	15 21 − 11 ○ 2 21 − 15 0 167	1 − 2	0.429 0.494	3
吉岡 柊星 3B 中村 拓幹 2B （広島県）	11 19 − 21 × 1 21 − 19 2 119 12 − 21	7 19 − 21 ○ 2 21 − 17 1 71 23 − 21		19 21 − 15 ○ 2 21 − 9 0 215	2 − 1	0.625 0.522	2
池田 創太 3B 坂井 大迪 2B （広島県）	3 22 − 20 × 1 13 − 21 2 23 11 − 21	15 11 − 21 × 0 15 − 21 2 167	19 15 − 21 × 0 9 − 21 2 215		0 − 3	0.143 0.397	4

D リーグ	藤田 健介 日野石 未来	諸石 樹季 伊藤 崇行	小幡 真己 中桐 光駿	提嶋 洸生 中上 藍琉	勝敗	ゲーム率 得点率	順位
藤田 健介 4B 日野石 未来 3B （広島県）		24 15 − 21 × 0 18 − 21 2 264	12 21 − 12 ○ 2 21 − 9 0 120	4 21 − 5 ○ 2 21 − 17 0 24	2 − 1	0.667 0.579	1
諸石 樹季 4B 伊藤 崇行 4B （島根県）	24 21 − 15 ○ 2 21 − 18 0 264		8 12 − 21 ○ 2 21 − 11 1 72 21 − 9	16 21 − 17 × 1 16 − 21 2 168 15 − 21	2 − 1	0.625 0.527	2
小幡 真己 4B 中桐 光駿 3B （岡山県）	12 12 − 21 × 0 9 − 21 2 120	8 21 − 12 × 1 11 − 21 2 72 9 − 21		20 16 − 21 × 0 17 − 21 2 216	0 − 3	0.143 0.408	4
提嶋 洸生 3B 中上 藍琉 3B （鳥取県）	4 5 − 21 × 0 17 − 21 2 24	16 17 − 21 ○ 2 21 − 16 1 168 21 − 15	20 21 − 16 ○ 2 21 − 17 0 216		2 − 1	0.571 0.492	3

【4年生以下男子ダブルス】 4BDT　　決勝トーナメント

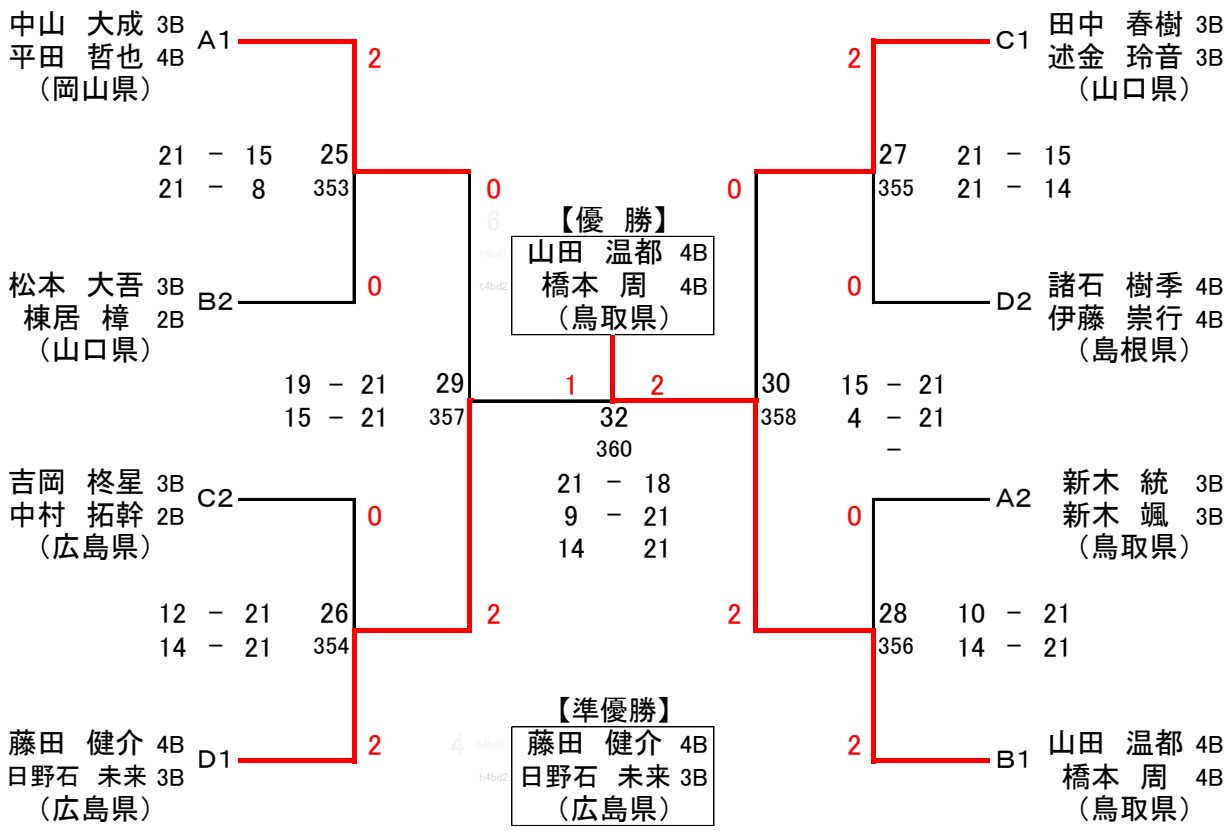

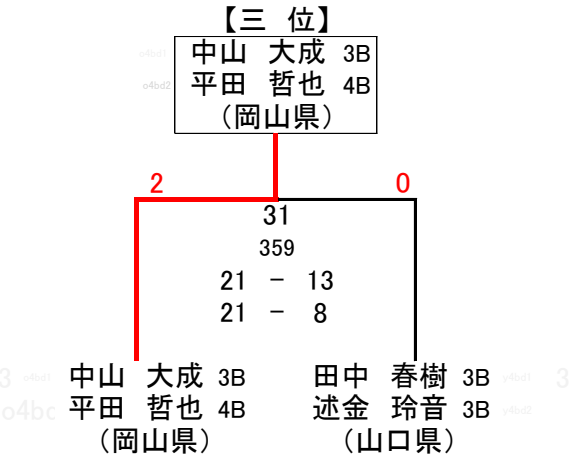

【6年生以下女子シングルス】 6GS　　上段:種別試合No.　下段:全試合通しNo.

A リーグ		奥本 真愛	浦田 歩穂	岩佐 梨那	森 月渚	勝敗	ゲーム率 得点率	順位
奥本 真愛 （広島県）	6G		21 ○ 2 265 21 − 8 21 − 12 0	9 ○ 2 121 21 − 3 21 − 2 0	1 ○ 2 25 21 − 11 21 − 5 0	3 − 0	1.000 0.754	1
浦田 歩穂 （山口県）	6G	21 × 0 265 8 − 21 12 − 21 2		5 ○ 2 73 21 − 9 21 − 3 0	13 × 0 169 19 − 21 8 − 21 2	1 − 2	0.333 0.481	3
岩佐 梨那 （島根県）	6G	9 × 0 121 3 − 21 2 − 21 2	5 × 0 73 9 − 21 3 − 21 2		17 × 0 217 7 − 21 3 − 21 2	0 − 3	0.000 0.176	4
森 月渚 （岡山県）	6G	1 × 0 25 11 − 21 5 − 21 2	13 ○ 2 169 21 − 19 21 − 8 0	17 ○ 2 217 21 − 7 21 − 3 0		2 − 1	0.667 0.559	2

B リーグ		長廻 真知	坂田 幸咲	関 葵子	森川 柚音	勝敗	ゲーム率 得点率	順位
長廻 真知 （島根県）	6G		22 ○ 2 266 21 − 9 21 − 10 0	10 ○ 2 122 21 − 10 21 − 9 0	2 ○ 2 26 21 − 7 21 − 15 0	3 − 0	1.000 0.677	1
坂田 幸咲 （鳥取県）	6G	22 × 0 266 9 − 21 10 − 21 2		6 × 0 74 21 − 23 10 − 21 2	14 ○ 2 170 21 − 13 21 − 16 0	1 − 2	0.333 0.444	3
関 葵子 （山口県）	6G	10 × 0 122 10 − 21 9 − 21 2	6 ○ 2 74 23 − 21 21 − 10 0		18 ○ 2 218 21 − 11 21 − 17 0	2 − 1	0.667 0.510	2
森川 柚音 （広島県）	6G	2 × 0 26 7 − 21 15 − 21 2	14 × 0 170 13 − 21 16 − 21 2	18 × 0 218 11 − 21 17 − 21 2		0 − 3	0.000 0.385	4

C リーグ		金廣 美希	宮里 紗羽	川邉 智絵	中西 玲	勝敗	ゲーム率 得点率	順位
金廣 美希 （山口県）	6G		23 ○ 2 267 21 − 7 21 − 8 0	11 ○ 2 123 21 − 6 21 − 8 0	3 ○ 2 27 21 − 9 21 − 4 0	3 − 0	1.000 0.750	1
宮里 紗羽 （広島県）	6G	23 × 0 267 7 − 21 8 − 21 2		7 × 0 75 20 − 22 18 − 21 2	15 × 0 171 17 − 21 16 − 21 2	0 − 3	0.000 0.404	4
川邉 智絵 （岡山県）	6G	11 × 0 123 6 − 21 8 − 21 2	7 ○ 2 75 22 − 20 21 − 18 0		19 ○ 2 219 21 − 17 21 − 10 0	2 − 1	0.667 0.481	2
中西 玲 （鳥取県）	6G	3 × 0 27 9 − 21 4 − 21 2	15 ○ 2 171 21 − 17 21 − 16 0	19 × 0 219 17 − 21 10 − 21 2		1 − 2	0.333 0.412	3

D リーグ		井手野 綾花	江見 乃羽	小山 千穂	岡 千尋	勝敗	ゲーム率 得点率	順位
井手野 綾花 （鳥取県）	6G		24 ○ 2 268 21 − 15 21 − 15 0	12 ○ 2 124 21 − 11 21 − 5 0	4 ○ 2 28 21 − 6 21 − 16 0	3 − 0	1.000 0.649	1
江見 乃羽 （岡山県）	6G	24 × 0 268 15 − 21 15 − 21 2		8 ○ 2 76 21 − 8 20 − 22 21 − 7 1	16 ○ 2 172 21 − 16 21 − 16 0	2 − 1	0.571 0.547	2
小山 千穂 （島根県）	6G	12 × 0 124 11 − 21 5 − 21 2	8 × 1 76 8 − 21 22 − 20 7 − 21 2		20 × 1 220 18 − 21 21 − 18 9 − 21 2	0 − 3	0.250 0.381	4
岡 千尋 （広島県）	6G	4 × 0 28 6 − 21 16 − 21 2	16 × 0 172 16 − 21 16 − 21 2	20 ○ 2 220 21 − 18 18 − 21 21 − 9 1		1 − 2	0.286 0.463	3

【6年生以下女子シングルス】6GST　決勝トーナメント

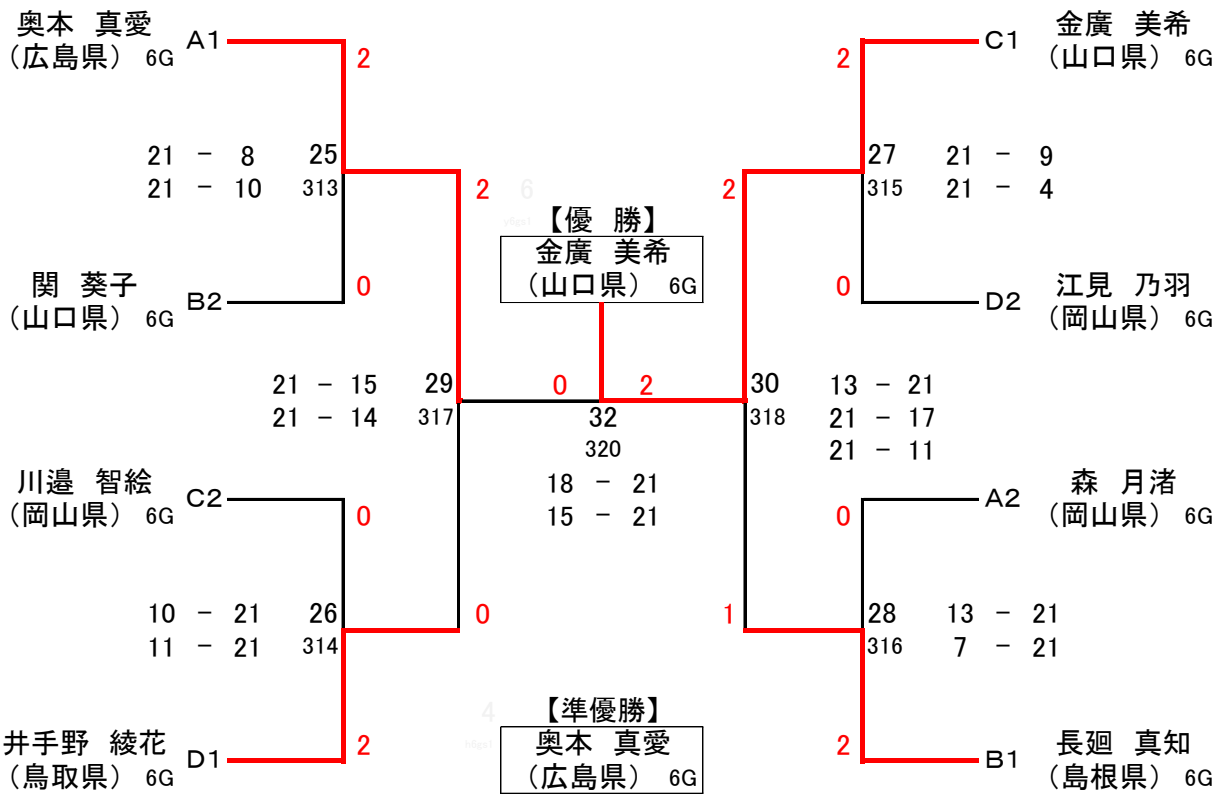

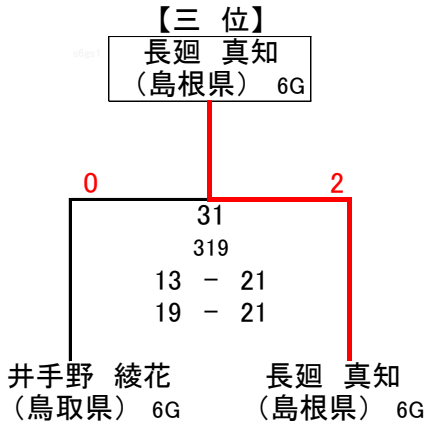

【5年生以下女子シングルス】 5GS　　上段:種別試合No.　下段:全試合通しNo.

A リーグ		中原 鈴	山﨑 葵	宮地 優衣	吉村 羽紗 棄権	勝敗	ゲーム率 得点率	順位
中原 鈴 （岡山県）	5G		21 ○ 2 269 21 − 8 21 − 11 0	9 ○ 2 125 21 − 7 21 − 6 0	1 ○ 2 29 21 − 0 21 − 0 0	3 − 0	1.000 0.797	1
山﨑 葵 （鳥取県）	5G	21 × 0 269 8 − 21 11 − 21 2		5 ○ 2 77 21 − 19 21 − 19 0	13 ○ 2 173 21 − 0 21 − 0 0	2 − 1	0.667 0.563	2
宮地 優衣 （広島県）	5G	9 × 0 125 7 − 21 6 − 21 2	5 × 0 77 19 − 21 19 − 21 2		17 ○ 2 221 21 − 0 21 − 0 0	1 − 2	0.333 0.525	3
吉村 羽紗 棄権 （山口県）	5G	1 × 0 29 0 − 21 0 − 21 2	13 × 0 173 0 − 21 0 − 21 2	17 × 0 221 0 − 21 0 − 21 2		0 − 3	0.000 0.000	4

B リーグ		石本 ゆい	田部 真唯	田辺 春希	竹中 歩	勝敗	ゲーム率 得点率	順位
石本 ゆい （岡山県）	5G		22 × 0 270 14 − 21 9 − 21 2	10 ○ 2 126 21 − 10 21 − 13 0	2 ○ 2 30 21 − 11 21 − 10 0	2 − 1	0.667 0.554	2
田部 真唯 （島根県）	5G	22 ○ 2 270 21 − 14 21 − 9 0		6 ○ 2 78 21 − 12 21 − 11 0	14 ○ 2 174 21 − 6 21 − 7 0	3 − 0	1.000 0.681	1
田辺 春希 （広島県）	5G	10 × 0 126 10 − 21 13 − 21 2	6 × 0 78 12 − 21 11 − 21 2		18 × 0 222 19 − 21 18 − 21 2	0 − 3	0.000 0.397	4
竹中 歩 （鳥取県）	5G	2 × 0 30 11 − 21 10 − 21 2	14 × 0 174 6 − 21 7 − 21 2	18 ○ 2 222 21 − 19 21 − 18 0		1 − 2	0.333 0.386	3

C リーグ		水津 愛美	海澤 梨乃	光田 優月	住田 歩夢	勝敗	ゲーム率 得点率	順位
水津 愛美 （山口県）	5G		23 ○ 2 271 21 − 7 21 − 7 0	11 ○ 2 127 21 − 8 21 − 14 0	3 ○ 2 31 21 − 10 21 − 9 0	3 − 0	1.000 0.696	1
海澤 梨乃 （鳥取県）	5G	23 × 0 271 7 − 21 7 − 21 2		7 × 1 79 21 − 17 21 − 23 11 − 21 2	15 ○ 2 175 21 − 13 21 − 17 0	1 − 2	0.429 0.450	3
光田 優月 （島根県）	5G	11 × 0 127 8 − 21 14 − 21 2	7 ○ 2 79 17 − 21 23 − 21 21 − 11 1		19 ○ 2 223 21 − 11 21 − 10 0	2 − 1	0.571 0.519	2
住田 歩夢 （広島県）	5G	3 × 0 31 10 − 21 9 − 21 2	15 × 0 175 13 − 21 17 − 21 2	19 × 0 223 11 − 21 10 − 21 2		0 − 3	0.000 0.357	4

D リーグ		福間 芽生	林 奈菜	石田 一会	青木 真悠	勝敗	ゲーム率 得点率	順位
福間 芽生 （山口県）	5G		24 × 1 272 21 − 12 17 − 21 14 − 21 2	12 ○ 2 128 21 − 10 21 − 12 0	4 ○ 2 32 21 − 7 21 − 9 0	2 − 1	0.714 0.596	2
林 奈菜 （広島県）	5G	24 ○ 2 272 12 − 21 21 − 17 21 − 14 1		8 ○ 2 80 13 − 21 21 − 13 21 − 18 1	16 ○ 2 176 21 − 2 21 − 2 0	3 − 0	0.750 0.583	1
石田 一会 （島根県）	5G	12 × 0 128 10 − 21 12 − 21 2	8 × 1 80 21 − 13 13 − 21 18 − 21 2		20 ○ 2 224 21 − 9 21 − 11 0	1 − 2	0.429 0.498	3
青木 真悠 （岡山県）	5G	4 × 0 32 7 − 21 9 − 21 2	16 × 0 176 2 − 21 2 − 21 2	20 × 0 224 9 − 21 11 − 21 2		0 − 3	0.000 0.241	4

【5年生以下女子シングルス】 5GST　決勝トーナメント

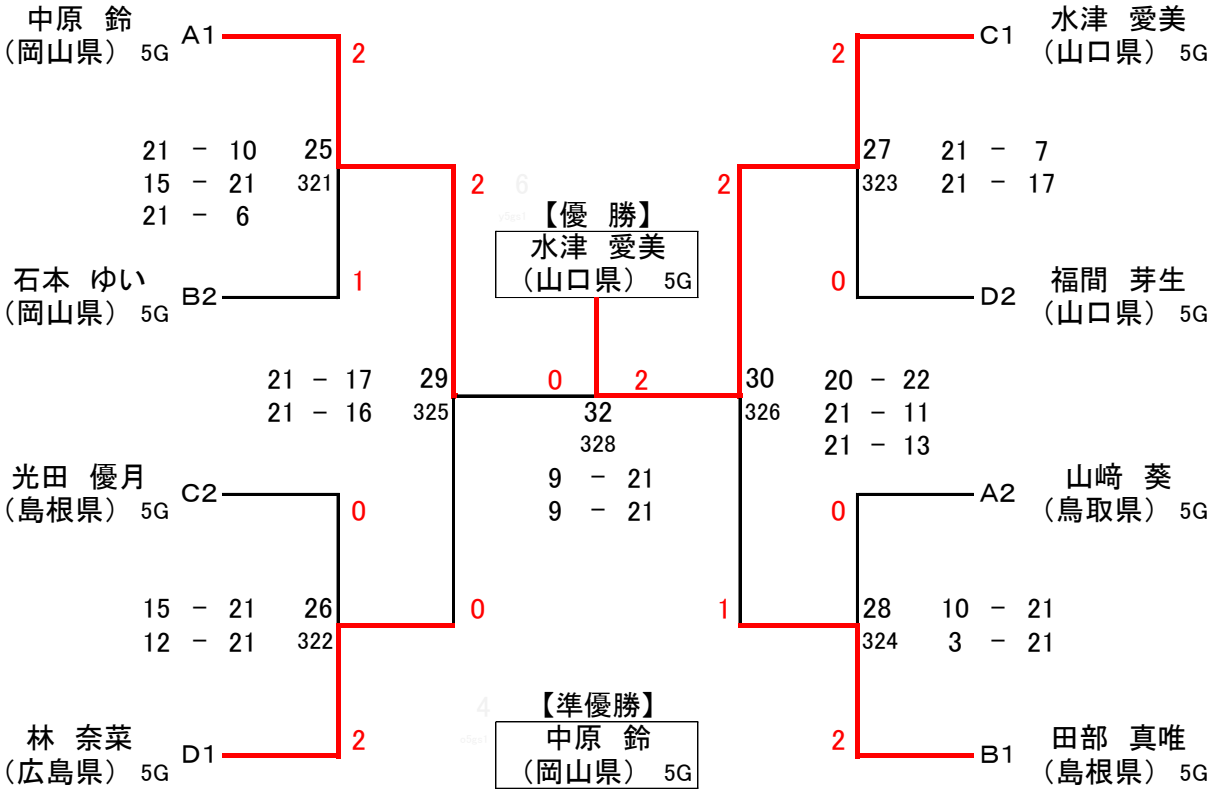

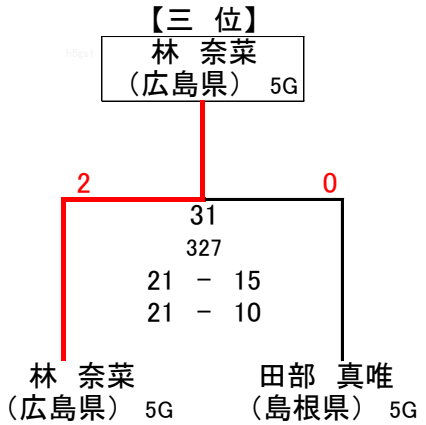

【4年生以下女子シングルス】 4GS　　上段:種別試合No.　下段:全試合通しNo.

A リーグ		吉川 天乃	岡田 小都乃	石橋 萌花	吉村 春乃	勝敗	ゲーム率 得点率	順位
吉川 天乃 （岡山県）	4G		21 ○ 2 273 21 − 13 21 − 5 0	9 ○ 2 129 21 − 3 21 − 9 0	1 ○ 2 33 21 − 6 21 − 4 0	3 − 0	1.000 0.759	1
岡田 小都乃 （鳥取県）	4G	21 × 0 273 13 − 21 5 − 21 2		5 ○ 2 81 21 − 8 21 − 15 0	13 × 1 177 10 − 21 21 − 16 8 − 21 2	1 − 2	0.429 0.446	3
石橋 萌花 （島根県）	4G	9 × 0 129 3 − 21 9 − 21 2	5 × 0 81 8 − 21 15 − 21 2		17 × 0 225 12 − 21 13 − 21 2	0 − 3	0.000 0.323	4
吉村 春乃 （広島県）	4G	1 × 0 33 6 − 21 4 − 21 2	13 ○ 2 177 21 − 10 16 − 21 21 − 8 1	17 ○ 2 225 21 − 12 21 − 13 0		2 − 1	0.571 0.509	2

B リーグ		田中 遥奈	坪内 万侑	小田 風音	光永 結稀	勝敗	ゲーム率 得点率	順位
田中 遥奈 （岡山県）	4G		22 ○ 2 274 21 − 16 21 − 9 0	10 ○ 2 130 21 − 18 21 − 15 0	2 ○ 2 34 21 − 15 21 − 13 0	3 − 0	1.000 0.594	1
坪内 万侑 （島根県）	4G	22 × 0 274 16 − 21 9 − 21 2		6 × 0 82 9 − 21 17 − 21 2	14 × 0 178 14 − 21 18 − 21 2	0 − 3	0.000 0.397	4
小田 風音 （広島県）	4G	10 × 0 130 18 − 21 15 − 21 2	6 ○ 2 82 21 − 9 21 − 17 0		18 × 0 226 16 − 21 14 − 21 2	1 − 2	0.333 0.488	3
光永 結稀 （山口県）	4G	2 × 0 34 15 − 21 13 − 21 2	14 ○ 2 178 21 − 14 21 − 18 0	18 ○ 2 226 21 − 16 21 − 14 0		2 − 1	0.667 0.519	2

C リーグ		山川 美咲	門脇 想	相本 珠杏	中田 陽菜	勝敗	ゲーム率 得点率	順位
山川 美咲 （岡山県）	4G		23 ○ 2 275 21 − 4 21 − 8 0	11 ○ 2 131 21 − 15 21 − 15 0	3 ○ 2 35 21 − 6 21 − 11 0	3 − 0	1.000 0.681	1
門脇 想 （鳥取県）	4G	23 × 0 275 4 − 21 8 − 21 2		7 × 0 83 19 − 21 11 − 21 2	15 ○ 2 179 21 − 6 21 − 18 0	1 − 2	0.333 0.438	3
相本 珠杏 （山口県）	4G	11 × 0 131 15 − 21 15 − 21 2	7 ○ 2 83 21 − 19 21 − 11 0		19 ○ 2 227 21 − 6 21 − 3 0	2 − 1	0.667 0.585	2
中田 陽菜 （広島県）	4G	3 × 0 35 6 − 21 11 − 21 2	15 × 0 179 6 − 21 18 − 21 2	19 × 0 227 6 − 21 3 − 21 2		0 − 3	0.000 0.284	4

D リーグ		木山 百華	金廣 真季	長廻 優茉	竹安 穂奏	勝敗	ゲーム率 得点率	順位
木山 百華 （広島県）	4G		24 × 0 276 16 − 21 19 − 21 2	12 ○ 2 132 21 − 10 21 − 5 0	4 ○ 2 36 21 − 14 10 − 21 21 − 14 1	2 − 1	0.571 0.549	2
金廣 真季 （山口県）	4G	24 ○ 2 276 21 − 16 21 − 19 0		8 ○ 2 84 21 − 7 21 − 12 0	16 ○ 2 180 21 − 13 25 − 23 0	3 − 0	1.000 0.591	1
長廻 優茉 （島根県）	2G	12 × 0 132 10 − 21 5 − 21 2	8 × 0 84 7 − 21 12 − 21 2		20 × 0 228 8 − 21 10 − 21 2	0 − 3	0.000 0.292	4
竹安 穂奏 （鳥取県）	4G	4 × 1 36 14 − 21 21 − 10 14 − 21 2	16 × 0 180 13 − 21 23 − 25 2	20 ○ 2 228 21 − 8 21 − 10 0		1 − 2	0.429 0.523	3

【4年生以下女子シングルス】 4GST　決勝トーナメント

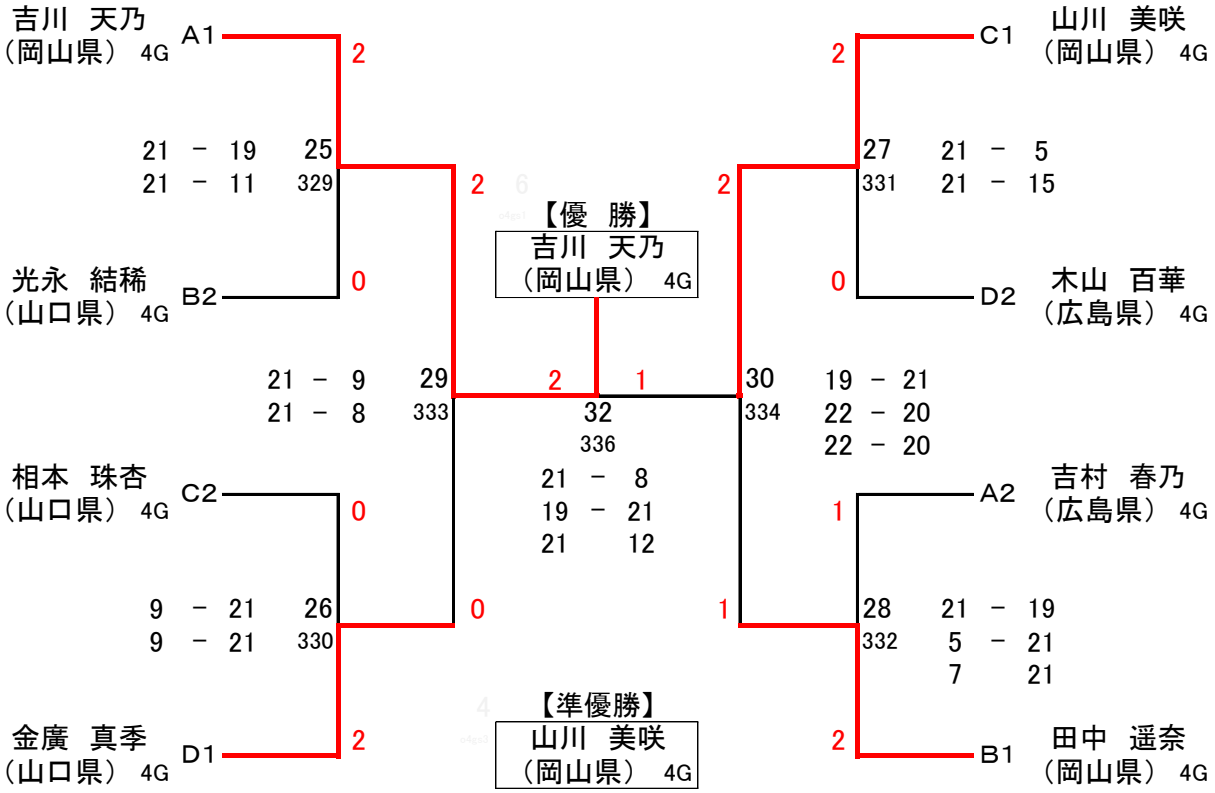

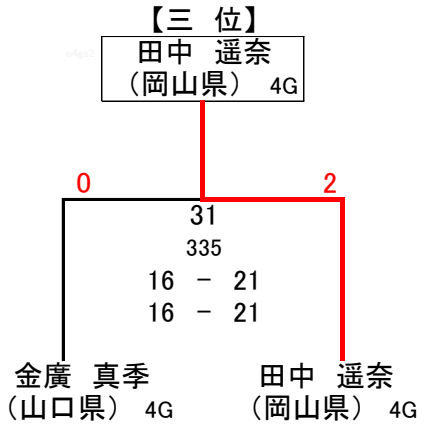

【6年生以下女子ダブルス】 6GD　　上段:種別試合No.　下段:全試合通しNo.

A リーグ	亀岡 優衣 秋田 ゆい	槇原 悠華 正木 妃来里	加藤 葵 門脇 悠	藤原 美羽 増本 楓乃	勝敗	ゲーム率 得点率	順位
亀岡 優衣 6G 秋田 ゆい 6G （岡山県）		21 21 − 14 ○ 2 21 − 6 0 277	9 21 − 11 ○ 2 21 − 6 0 133	1 21 − 3 ○ 2 21 − 5 0 37	3 − 0	1.000 0.737	1
槇原 悠華 6G 正木 妃来里 6G （島根県）	21 14 − 21 × 0 6 − 21 2 277		5 21 − 23 ○ 2 21 − 19 1 85 21 − 14	13 21 − 6 ○ 2 21 − 17 0 181	2 − 1	0.571 0.508	2
加藤 葵 6G 門脇 悠 6G （鳥取県）	9 11 − 21 × 0 6 − 21 2 133	5 23 − 21 × 1 19 − 21 2 85 14 − 21		17 21 − 6 ○ 2 21 − 7 0 229	1 − 2	0.429 0.494	3
藤原 美羽 6G 増本 楓乃 5G （広島県）	1 3 − 21 × 0 5 − 21 2 37	13 6 − 21 × 0 17 − 21 2 181	17 6 − 21 × 0 7 − 21 2 229		0 − 3	0.000 0.259	4

B リーグ	上中 咲希 宮地 小冬	田嶋 侑愛佳 井上 双葉	関山 綾乃 池田 亜依	光永 実妃留 柴田 祐希	勝敗	ゲーム率 得点率	順位
上中 咲希 6G 宮地 小冬 6G （岡山県）		22 21 − 9 ○ 2 21 − 14 0 278	10 21 − 14 ○ 2 21 − 12 0 134	2 21 − 9 ○ 2 21 − 15 0 38	3 − 0	1.000 0.633	1
田嶋 侑愛佳 6G 井上 双葉 6G （鳥取県）	22 9 − 21 × 0 14 − 21 2 278		6 21 − 10 ○ 2 21 − 17 0 86	14 21 − 10 ○ 2 21 − 14 0 182	2 − 1	0.667 0.535	2
関山 綾乃 6G 池田 亜依 5G （広島県）	10 14 − 21 × 0 12 − 21 2 134	6 10 − 21 × 0 17 − 21 2 86		18 21 − 19 × 1 17 − 21 2 230 20 − 22	0 − 3	0.143 0.432	4
光永 実妃留 6G 柴田 祐希 6G （山口県）	2 9 − 21 × 0 15 − 21 2 38	14 10 − 21 × 0 14 − 21 2 182	18 19 − 21 ○ 2 21 − 17 1 230 22 − 20		1 − 2	0.286 0.437	3

C リーグ	物部 咲月 日野 優那	河村 真愛 藤井 天音	山下 瑞貴 河上 都妃子	友国 茉由香 梶原 萌花	勝敗	ゲーム率 得点率	順位
物部 咲月 6G 日野 優那 6G （島根県）		23 21 − 11 ○ 2 21 − 13 0 279	11 21 − 12 ○ 2 21 − 8 0 135	3 21 − 10 ○ 2 21 − 8 0 39	3 − 0	1.000 0.670	1
河村 真愛 6G 藤井 天音 6G （山口県）	23 11 − 21 × 0 13 − 21 2 279		7 12 − 21 × 1 21 − 15 2 87 19 − 21	15 21 − 17 ○ 2 21 − 8 0 183	1 − 2	0.429 0.488	3
山下 瑞貴 6G 河上 都妃子 6G （鳥取県）	11 12 − 21 × 0 8 − 21 2 135	7 21 − 12 ○ 2 15 − 21 1 87 21 − 19		19 21 − 18 ○ 2 21 − 11 0 231	2 − 1	0.571 0.492	2
友国 茉由香 6G 梶原 萌花 6G （広島県）	3 10 − 21 × 0 8 − 21 2 39	15 17 − 21 × 0 8 − 21 2 183	19 18 − 21 × 0 11 − 21 2 231		0 − 3	0.000 0.364	4

D リーグ	原野 まりな 田村 香奈	松本 みなみ 勝谷 元郁	矢山 明梨珠 阿形 美里	藤原 裕月 小野 七星	勝敗	ゲーム率 得点率	順位
原野 まりな 6G 田村 香奈 6G （広島県）		24 10 − 21 × 0 7 − 21 2 280	12 2 − 21 × 0 14 − 21 2 136	4 21 − 16 ○ 2 21 − 23 1 40 21 − 14	1 − 2	0.286 0.412	3
松本 みなみ 6G 勝谷 元郁 6G （山口県）	24 21 − 10 ○ 2 21 − 7 0 280		8 21 − 15 ○ 2 19 − 21 1 88 21 − 11	16 21 − 5 ○ 2 21 − 6 0 184	3 − 0	0.857 0.659	1
矢山 明梨珠 6G 阿形 美里 6G （岡山県）	12 21 − 2 ○ 2 21 − 14 0 136	8 15 − 21 × 1 21 − 19 2 88 11 − 21		20 21 − 3 ○ 2 21 − 4 0 232	2 − 1	0.714 0.609	2
藤原 裕月 6G 小野 七星 6G （島根県）	4 16 − 21 × 1 23 − 21 2 40 14 − 21	16 5 − 21 × 0 6 − 21 2 184	20 3 − 21 × 0 4 − 21 2 232		0 − 3	0.143 0.326	4

【6年生以下女子ダブルス】 6GDT　　決勝トーナメント

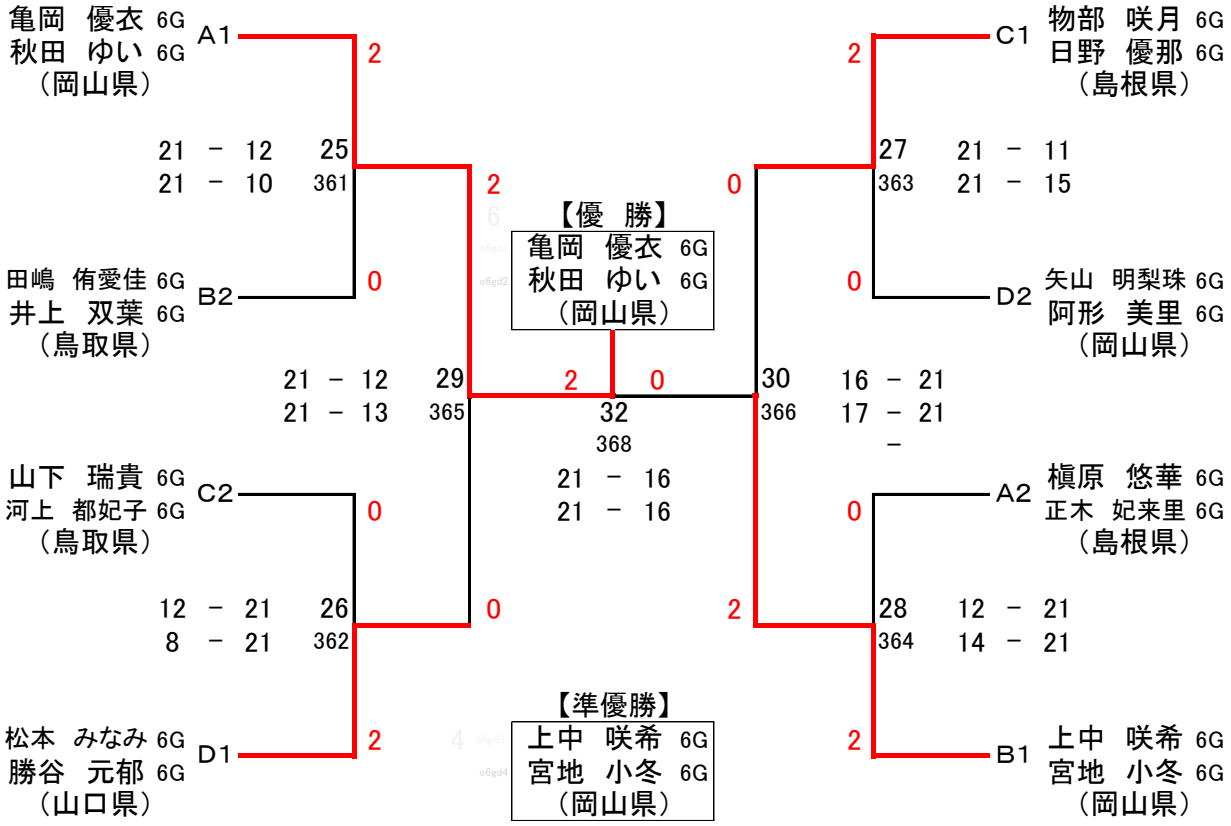

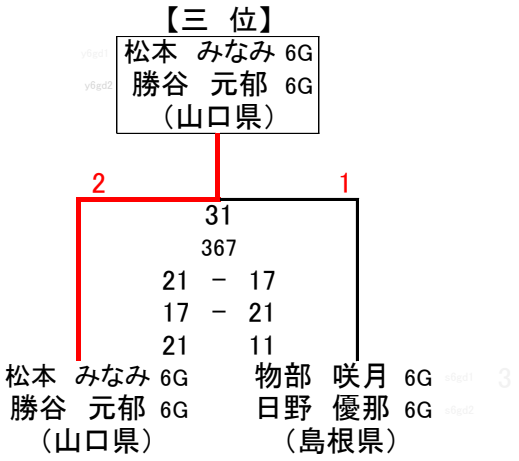

【5年生以下女子ダブルス】 5GD　　上段:種別試合No.　下段:全試合通しNo.

A リーグ	川岡 萌 吉松 佳純	大森 璃子 田原 佳奈	渡部 涼海 藤田 菜々美	池田 千尋 今井 愛弥子	勝敗	ゲーム率 得点率	順位
川岡 萌 5G 吉松 佳純 5G （山口県）		21 21 − 8 ○ 2 21 − 5 0 281	9 21 − 2 ○ 2 21 − 10 0 137	1 21 − 5 ○ 2 21 − 4 0 41	3 − 0	1.000 0.788	1
大森 璃子 5G 田原 佳奈 5G （鳥取県）	21 8 − 21 × 0 5 − 21 2 281		5 21 − 12 ○ 2 21 − 12 0 89	13 21 − 10 ○ 2 21 − 11 0 185	2 − 1	0.667 0.527	2
渡部 涼海 5G 藤田 菜々美 4G （島根県）	9 2 − 21 × 0 10 − 21 2 137	5 12 − 21 × 0 12 − 21 2 89		17 15 − 21 ○ 2 21 − 18 1 233 21 − 14	1 − 2	0.286 0.404	3
池田 千尋 5G 今井 愛弥子 5G （広島県）	1 5 − 21 × 0 4 − 21 2 41	13 10 − 21 × 0 11 − 21 2 185	17 21 − 15 × 1 18 − 21 2 233 14 − 21		0 − 3	0.143 0.371	4

B リーグ	内藤 慧 森 天瞳	内田 朱美 水川 梨緒	菅澤 七星 公原 咲佳	市来 千沙 米谷 里菜	勝敗	ゲーム率 得点率	順位
内藤 慧 5G 森 天瞳 5G （岡山県）		22 21 − 10 ○ 2 21 − 8 0 282	10 21 − 16 ○ 2 21 − 11 0 138	2 21 − 15 ○ 2 21 − 11 0 42	3 − 0	1.000 0.640	1
内田 朱美 5G 水川 梨緒 4G （島根県）	22 10 − 21 × 0 8 − 21 2 282		6 12 − 21 × 0 10 − 21 2 90	14 16 − 21 × 0 11 − 21 2 186	0 − 3	0.000 0.347	4
菅澤 七星 5G 公原 咲佳 5G （鳥取県）	10 16 − 21 × 0 11 − 21 2 138	6 21 − 12 ○ 2 21 − 10 0 90		18 23 − 25 × 1 21 − 17 2 234 16 − 21	1 − 2	0.429 0.504	3
市来 千沙 5G 米谷 里菜 4G （広島県）	2 15 − 21 × 0 11 − 21 2 42	14 21 − 16 ○ 2 21 − 11 0 186	18 25 − 23 ○ 2 17 − 21 1 234 21 − 16		2 − 1	0.571 0.504	2

C リーグ	竹原 遼 大森 心音	大坪 珠吏 西尾 莉奈	丸中 璃咲 田村 朱麗	橘 里依 伊藤 瞳	勝敗	ゲーム率 得点率	順位
竹原 遼 5G 大森 心音 5G （岡山県）		23 21 − 19 ○ 2 21 − 16 0 283	11 21 − 9 ○ 2 21 − 9 0 139	3 17 − 21 × 0 14 − 21 2 43	2 − 1	0.667 0.548	2
大坪 珠吏 5G 西尾 莉奈 5G （鳥取県）	23 19 − 21 × 0 16 − 21 2 283		7 21 − 15 ○ 2 21 − 17 0 91	15 14 − 21 × 0 17 − 21 2 187	1 − 2	0.333 0.482	3
丸中 璃咲 5G 田村 朱麗 5G （広島県）	11 9 − 21 × 0 9 − 21 2 139	7 15 − 21 × 0 17 − 21 2 91		19 13 − 21 × 0 11 − 21 2 235	0 − 3	0.000 0.370	4
橘 里依 5G 伊藤 瞳 5G （山口県）	3 21 − 17 ○ 2 21 − 14 0 43	15 21 − 14 ○ 2 21 − 17 0 187	19 21 − 13 ○ 2 21 − 11 0 235		3 − 0	1.000 0.594	1

D リーグ	岡崎 眞子 髙田 穂奈美	田中 咲桜乃 濱岡 海晴	永瀬 みさき 蔵敷 花	長尾 穂香 松尾 実咲	勝敗	ゲーム率 得点率	順位
岡崎 眞子 5G 髙田 穂奈美 5G （山口県）		24 14 − 21 × 0 9 − 21 2 284	12 21 − 8 ○ 2 21 − 8 0 140	4 21 − 11 ○ 2 17 − 21 1 44 21 − 16	2 − 1	0.571 0.539	2
田中 咲桜乃 5G 濱岡 海晴 5G （広島県）	24 21 − 14 ○ 2 21 − 9 0 284		8 21 − 10 ○ 2 21 − 6 0 92	16 21 − 19 ○ 2 17 − 21 1 188 21 − 17	3 − 0	0.857 0.598	1
永瀬 みさき 5G 蔵敷 花 5G （島根県）	12 8 − 21 × 0 8 − 21 2 140	8 10 − 21 × 0 6 − 21 2 92		20 11 − 21 × 0 10 − 21 2 236	0 − 3	0.000 0.296	4
長尾 穂香 5G 松尾 実咲 5G （岡山県）	4 11 − 21 × 1 21 − 17 2 44 16 − 21	16 19 − 21 × 1 21 − 17 2 188 17 − 21	20 21 − 11 ○ 2 21 − 10 0 236		1 − 2	0.500 0.514	3

【5年生以下女子ダブルス】 5GDT　　決勝トーナメント

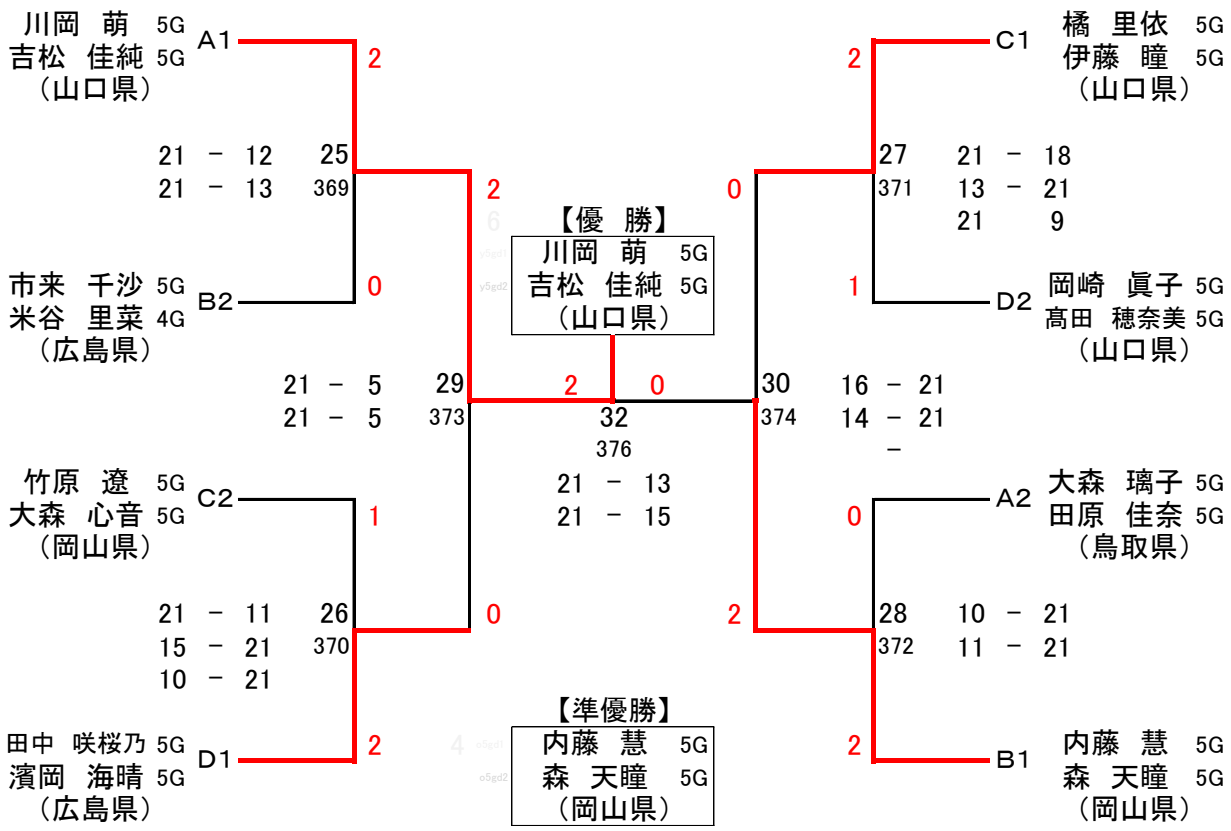

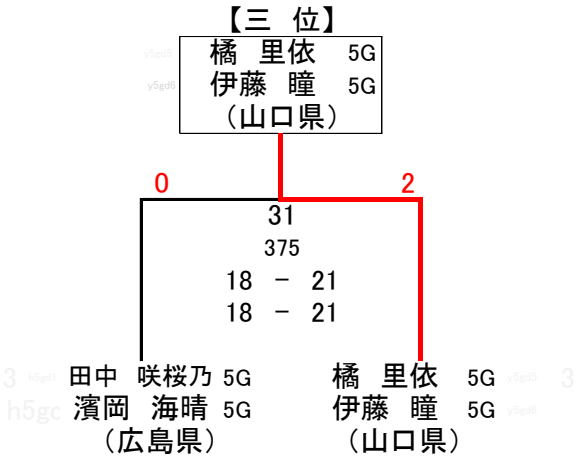

【4年生以下女子ダブルス】 4GD　　上段:種別試合No.　下段:全試合通しNo.

A リーグ	及川 歩 新見 桃芭	執行 凛 定本 涼菜	塚本 咲菜 田熊 佑衣	白石 ゆら 玉木 李莉	勝敗	ゲーム率 得点率	順位
及川 歩 4G 新見 桃芭 4G （山口県）		21 21 − 9 ○ 2 21 − 5 0 285	9 21 − 7 ○ 2 21 − 6 0 141	1 21 − 5 ○ 2 21 − 3 0 45	3 − 0	1.000 0.783	1
執行 凛 4G 定本 涼菜 4G （広島県）	21 9 − 21 × 0 5 − 21 2 285		5 21 − 9 ○ 2 21 − 9 0 93	13 21 − 12 ○ 2 21 − 19 0 189	2 − 1	0.667 0.519	2
塚本 咲菜 4G 田熊 佑衣 3G （鳥取県）	9 7 − 21 × 0 6 − 21 2 141	5 9 − 21 × 0 9 − 21 2 93		17 21 − 10 ○ 2 21 − 8 0 237	1 − 2	0.333 0.417	3
白石 ゆら 3G 玉木 李莉 3G （島根県）	1 5 − 21 × 0 3 − 21 2 45	13 12 − 21 × 0 19 − 21 2 189	17 10 − 21 × 0 8 − 21 2 237		0 − 3	0.000 0.311	4

B リーグ	末井 優里菜 竹本 千穂	三次 朱理 和田 彩華	井内 千晴 橘 良侑	安藤 凛 加藤 夏音	勝敗	ゲーム率 得点率	順位
末井 優里菜 4G 竹本 千穂 3G （岡山県）		22 21 − 6 ○ 2 21 − 5 0 286	10 21 − 9 ○ 2 21 − 11 0 142	2 21 − 10 ○ 2 21 − 8 0 46	3 − 0	1.000 0.720	1
三次 朱理 4G 和田 彩華 4G （島根県）	22 6 − 21 × 0 5 − 21 2 286		6 8 − 21 × 0 8 − 21 2 94	14 7 − 21 × 0 18 − 21 2 190	0 − 3	0.000 0.292	4
井内 千晴 4G 橘 良侑 3G （山口県）	10 9 − 21 × 0 11 − 21 2 142	6 21 − 8 ○ 2 21 − 8 0 94		18 21 − 19 ○ 2 21 − 16 0 238	2 − 1	0.667 0.528	2
安藤 凛 3G 加藤 夏音 3G （広島県）	2 10 − 21 × 0 8 − 21 2 46	14 21 − 7 ○ 2 21 − 18 0 190	18 19 − 21 × 0 16 − 21 2 238		1 − 2	0.333 0.466	3

C リーグ	日野石 杏 豊口 紗智華	近藤 茉夏 今岡 咲絵	景山 真歩 寺本 安鯉	加藤 愛華 田中 夢理	勝敗	ゲーム率 得点率	順位
日野石 杏 4G 豊口 紗智華 4G （広島県）		23 21 − 9 ○ 2 23 − 21 0 287	11 21 − 6 ○ 2 21 − 10 0 143	3 14 − 21 ○ 2 21 − 14 1 47 21 − 13	3 − 0	0.857 0.602	1
近藤 茉夏 4G 今岡 咲絵 4G （山口県）	23 9 − 21 × 0 21 − 23 2 287		7 21 − 15 ○ 2 21 − 18 0 95	15 6 − 21 × 0 13 − 21 2 191	1 − 2	0.333 0.433	3
景山 真歩 4G 寺本 安鯉 4G （鳥取県）	11 6 − 21 × 0 10 − 21 2 143	7 15 − 21 × 0 18 − 21 2 95		19 10 − 21 × 0 10 − 21 2 239	0 − 3	0.000 0.354	4
加藤 愛華 4G 田中 夢理 4G （岡山県）	3 21 − 14 × 1 14 − 21 2 47 13 − 21	15 21 − 6 ○ 2 21 − 13 0 191	19 21 − 10 ○ 2 21 − 10 0 239		2 − 1	0.714 0.581	2

D リーグ	石飛 葵 松本 千尋	加藤 澄菜 池田 結菜	尾崎 羽音 佐野 未菜美	金本 彩加 山下 楓	勝敗	ゲーム率 得点率	順位
石飛 葵 4G 松本 千尋 4G （島根県）		24 21 − 19 ○ 2 21 − 17 0 288	12 17 − 21 × 0 14 − 21 2 144	4 22 − 20 ○ 2 21 − 8 0 48	2 − 1	0.667 0.523	2
加藤 澄菜 4G 池田 結菜 4G （鳥取県）	24 19 − 21 × 0 17 − 21 2 288		8 7 − 21 × 0 13 − 21 2 96	16 21 − 14 ○ 2 18 − 21 1 192 21 − 15	1 − 2	0.286 0.464	3
尾崎 羽音 4G 佐野 未菜美 4G （岡山県）	12 21 − 17 ○ 2 21 − 14 0 144	8 21 − 7 ○ 2 21 − 13 0 96		20 21 − 15 ○ 2 21 − 8 0 240	3 − 0	1.000 0.630	1
金本 彩加 4G 山下 楓 4G （広島県）	4 20 − 22 × 0 8 − 21 2 48	16 14 − 21 × 1 21 − 18 2 192 15 − 21	20 15 − 21 × 0 8 − 21 2 240		0 − 3	0.143 0.411	4
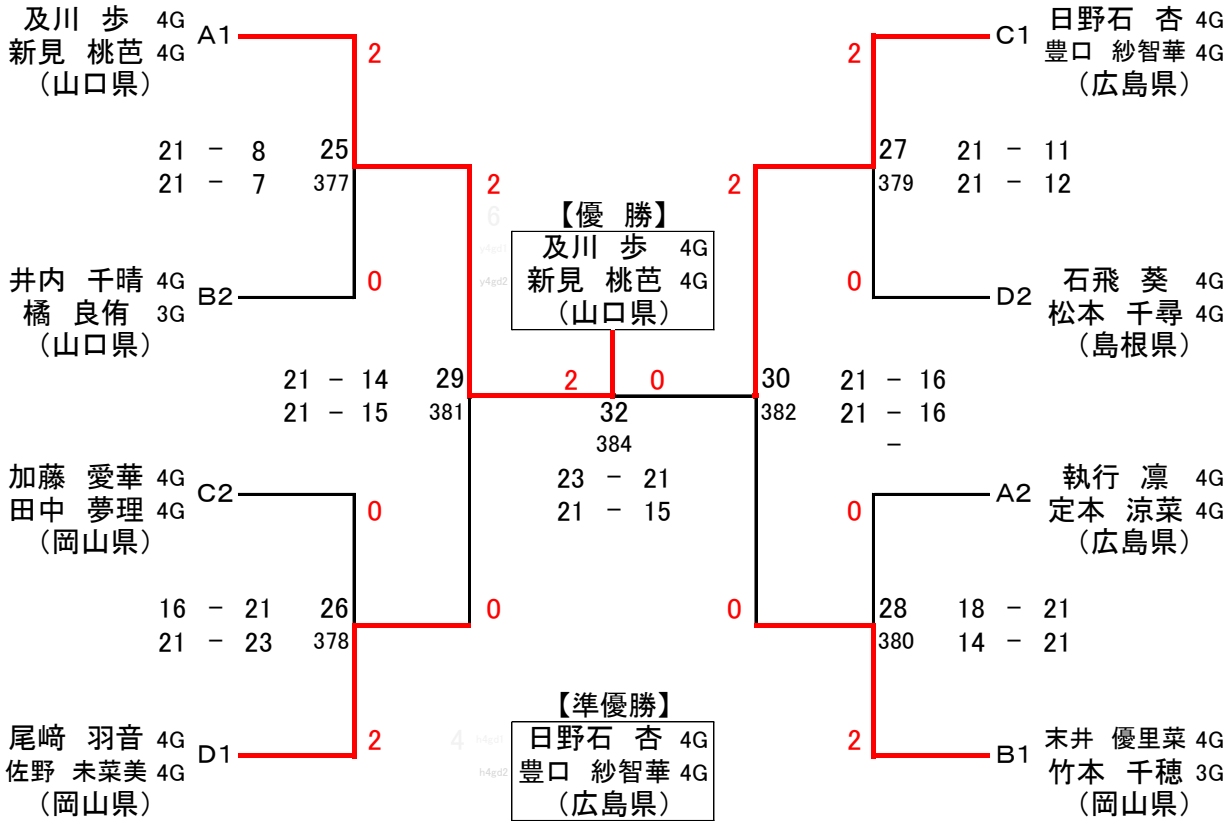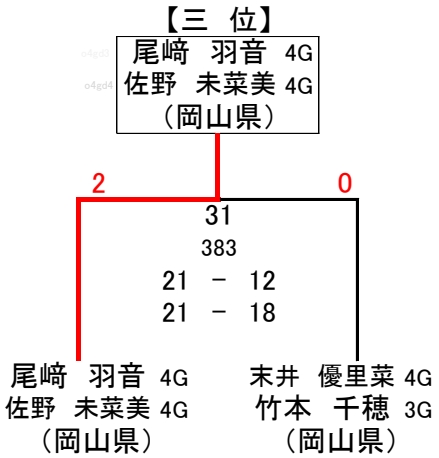
【4年生以下女子ダブルス】 4GDT　　決勝トーナメント