日本小学生バドミントン連盟創立30周年記念

# 第30回全国小学生バドミントン選手権大会 近畿ブロック予選会

2021.10.31　和歌山県立橋本体育館

| 種　　目 | 優　　勝 | 準　優　勝 | 三　　位 | 四　　位 |
|---|---|---|---|---|
| 男子単６年生以下 | いわさき りゅうき<br>岩﨑 琉義<br>（ＢＥＬＩＥＶＥ・京都） | たなか しゅんのすけ<br>田中 駿之介<br>（Ｉｎｎｏｃｅｎｔ・兵庫） | いとう だいち<br>伊藤 大馳<br>（ＦＮ－ＴＩＣ・滋賀） | おおつか ゆら<br>大塚 夢来<br>（富雄南Ｊｒ．・奈良） |
| 男子単５年生以下 | なかつか ひろと<br>中塚 大翔<br>（Ｐａｎａ－Ｊ・滋賀） | いとう だいすけ<br>伊藤 大祐<br>（ＦＮ－ＴＩＣ・滋賀） | なかがみ れんじ<br>中神 怜士<br>（吹田コンドル・大阪） | こうの まさや<br>河野 真弥<br>（勝原ジュニア・兵庫） |
| 男子単４年生以下 | むこう ゆいと<br>向 唯斗<br>（ＦＮ－ＴＩＣ・滋賀） | かとう やまと<br>加藤 和<br>（京都ジュニア・京都） | よしかわ れおん<br>吉川 蓮音<br>（Ｉｎｎｏｃｅｎｔ・兵庫） | ひらしま てんか<br>平嶋 天嘉<br>（広川ジュニア・和歌山） |
| 女子単６年生以下 | あいそ けい<br>相磯 慧<br>（瓜破西ＳＳＣ・大阪） | おがわ ひなた<br>小川 陽向<br>（スマイルジュニア・大阪） | かのう さゆみ<br>加納 早柚美<br>（唐崎ジュニア・滋賀） | まつだ ちな<br>松田 知奈<br>（ＦＮ－ＴＩＣ・滋賀） |
| 女子単５年生以下 | すずき りお<br>鈴木 梨央<br>（里きっず・滋賀） | ますだ なつ<br>増田 夏<br>（ＳＪＢＣ・兵庫） | ひがしむら えり<br>東村 江莉<br>（ＦＮ－ＴＩＣ・滋賀） | しんどう ちはる<br>進藤 千暖<br>（西神ジュニア・兵庫） |
| 女子単４年生以下 | いけうち みお<br>池内 美音<br>（西神ジュニア・兵庫） | やまざき りはる<br>山崎 莉立<br>（南郷キューピット・大阪） | いだ あまね<br>伊田 天音<br>（長岡京・京都） | いしだ むあ<br>石田 夢彩<br>（三木ジュニア・兵庫） |
| 男子複６年生以下 | やました たいが<br>山下 太雅<br>やました しょうたろう<br>山下 將太朗<br>（京都ジュニア・京都） | あさの かいと<br>浅野 海斗<br>たけだ しん<br>武田 真<br>（橿原ジュニア・奈良） | なかがわ りょうが<br>中川 陵冴<br>ふじわら いつき<br>藤原 逸生<br>（Ｉｎｎｏｃｅｎｔ・兵庫） | いしとめ りょうや<br>石留 遼也<br>まつの りょうた<br>松野 凌大<br>（ＦＮ－ＴＩＣ・滋賀） |
| 男子複５年生以下 | よしだ ゆいと<br>吉田 結斗<br>たむら たくや<br>田村 拓也<br>（京都ジュニア・京都） | つねおか ゆうた<br>恒岡 優多<br>つねおか はるた<br>恒岡 陽多<br>（ポテトチップス・兵庫） | あだち しょうのすけ<br>阿達 翔之介<br>いで しんたろう<br>井出 真太郎<br>（瓜破西ＳＳＣ・大阪） | いしもと りゅうせい<br>石本 琉惺<br>あかだ じんたろう<br>赤田 仁太郎<br>（伊丹スピリッツ・兵庫） |
| 男子複４年生以下 | たなか だいち<br>田中 大智<br>いぐち れん<br>井口 蓮<br>（橿原ジュニア・奈良） | あきば まひろ<br>秋庭 真尋<br>くりた はると<br>栗田 遥翔<br>（加古川ＪＢＣ・兵庫） | みねおか あきら<br>峯岡 煌<br>やまざき りょうえい<br>山崎 稜英<br>（橿原ジュニア・奈良） | ひろせ しんじ<br>廣瀬 清路<br>もり けんと<br>森 健翔<br>（ＦＮ－ＴＩＣ・滋賀） |
| 女子複６年生以下 | なかしま あかね<br>中島 彩寧<br>おおとし まのか<br>大歳 真乃奏<br>（加古川ＪＢＣ・兵庫） | いば ことの<br>射庭 紀乃<br>いわい あおば<br>岩井 葵晴<br>（長岡京・京都） | なかがわ りあん<br>中川 莉杏<br>たくはら あかり<br>宅原 明里<br>（Smash Run Run・兵庫） | たかおか こころ<br>高岡 虹心<br>あさい さや<br>朝井 沙耶<br>（六条ジュニア・奈良） |
| 女子複５年生以下 | こんどう あみ<br>近藤 愛未<br>まいずみ かお<br>眞泉 果央<br>（ＢＥＬＩＥＶＥ・京都） | い ゆうあ<br>井 優愛<br>はやし なみ<br>林 奈未<br>（ＳＪＢＣ・兵庫） | いわくら あいり<br>岩倉 愛莉<br>ふくだ さくら<br>福田 咲来<br>（瀬田北スポ少・滋賀） | さわだ あいる<br>澤田 あいる<br>ますやま さら<br>益山 さら<br>（キューブ・Ｊｒ・大阪） |
| 女子複４年生以下 | かのう ゆりか<br>加納 柚里果<br>やまな ほのみ<br>山名 穂実<br>（唐崎ジュニア・滋賀） | ほりこ ゆか<br>堀古 有香<br>はら いおり<br>原 伊織<br>（アクティブ・兵庫） | たかみ せりな<br>高見 芹菜<br>すなはら のどか<br>砂原 和佳<br>（加古川ＪＢＣ・兵庫） | こにし はんな<br>古西 帆南<br>やまだ ゆゆ<br>山田 結々<br>（勝原ジュニア・兵庫） |

# 第30回全国小学生バドミントン選手権大会 近畿ブロック予選会

## 男子シングルス６年生以下

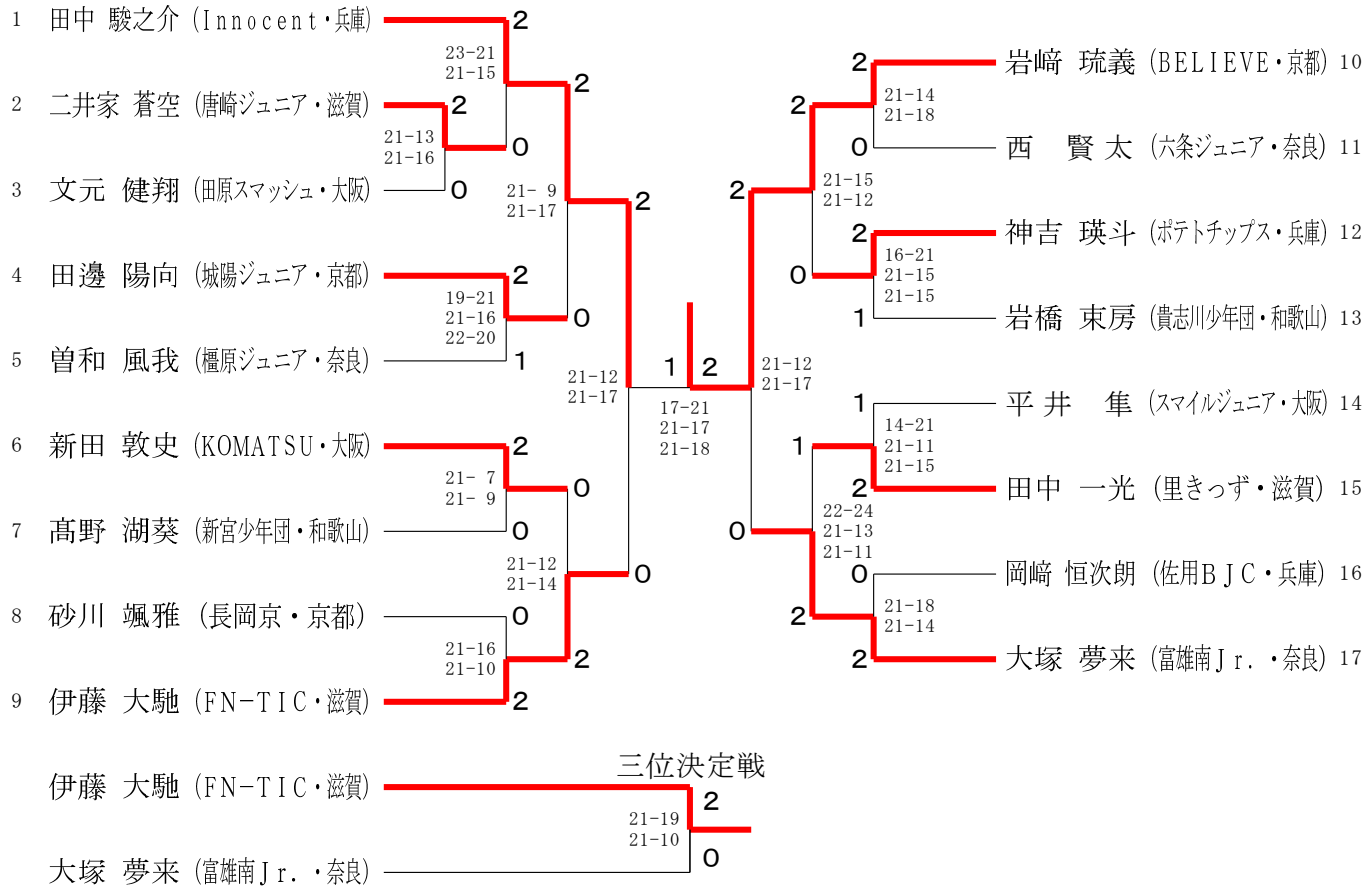


## 男子ダブルス６年生以下

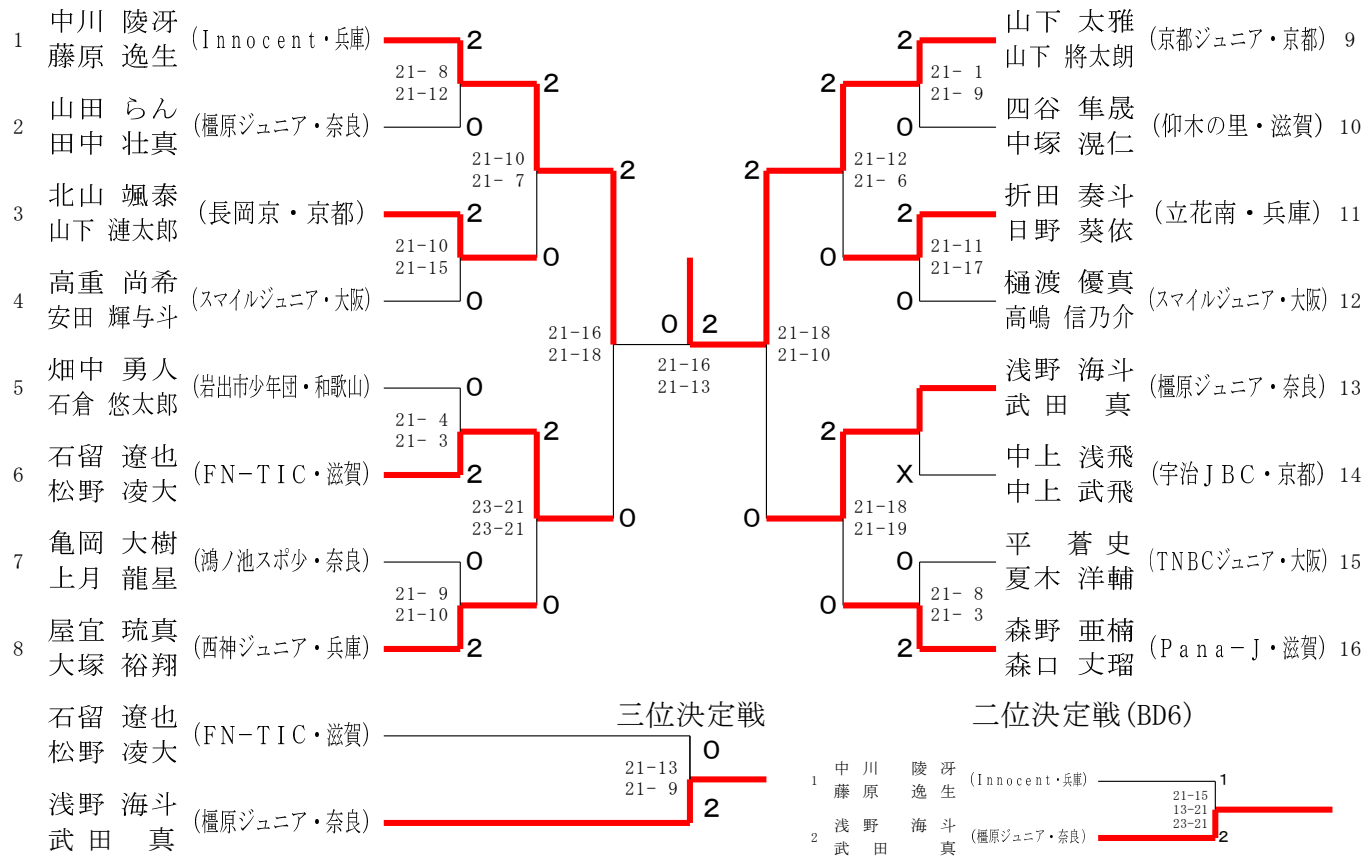

# 第30回全国小学生バドミントン選手権大会 近畿ブロック予選会

## 男子シングルス５年生以下

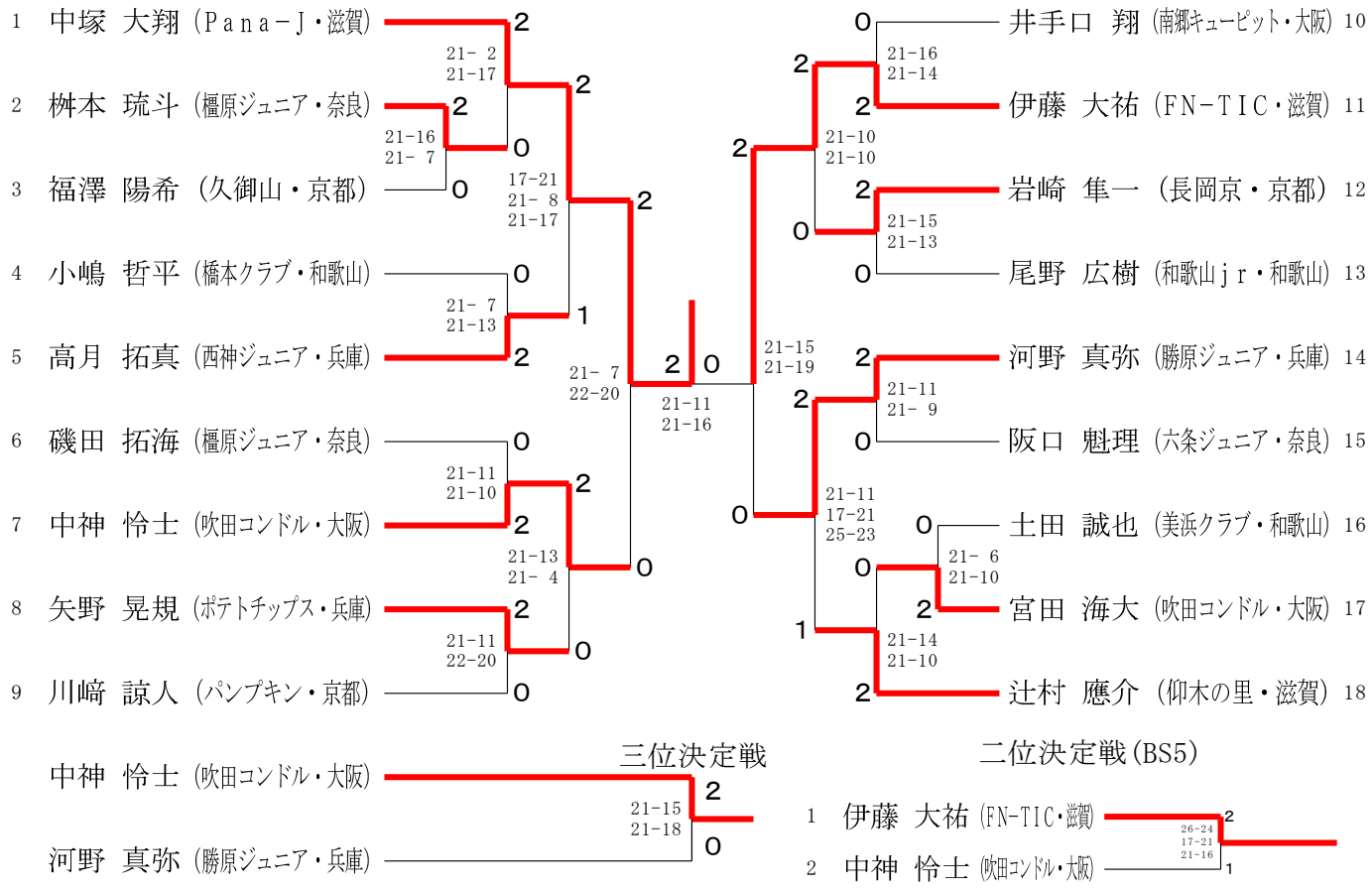


## 男子ダブルス５年生以下

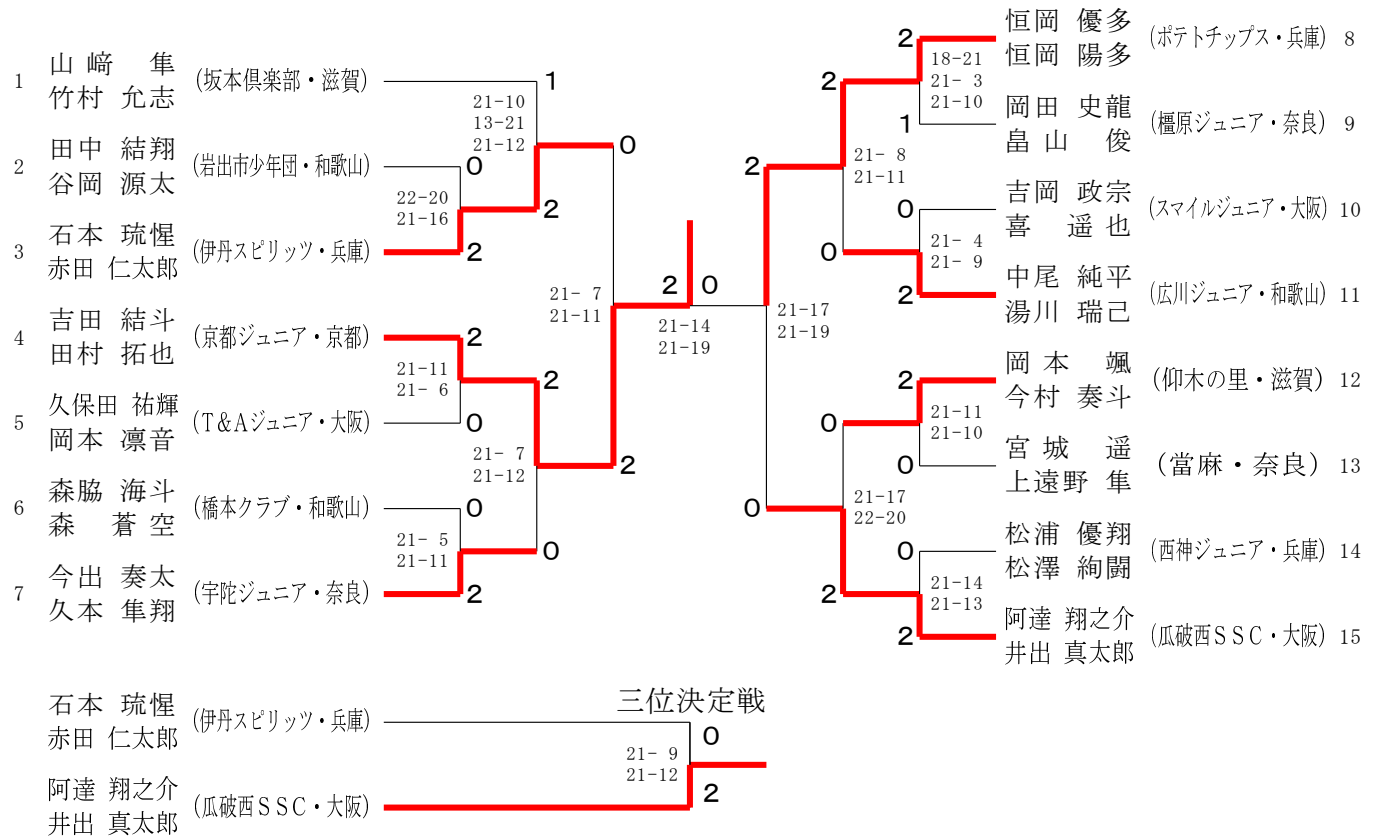

# 第30回全国小学生バドミントン選手権大会 近畿ブロック予選会

## 男子シングルス４年生以下

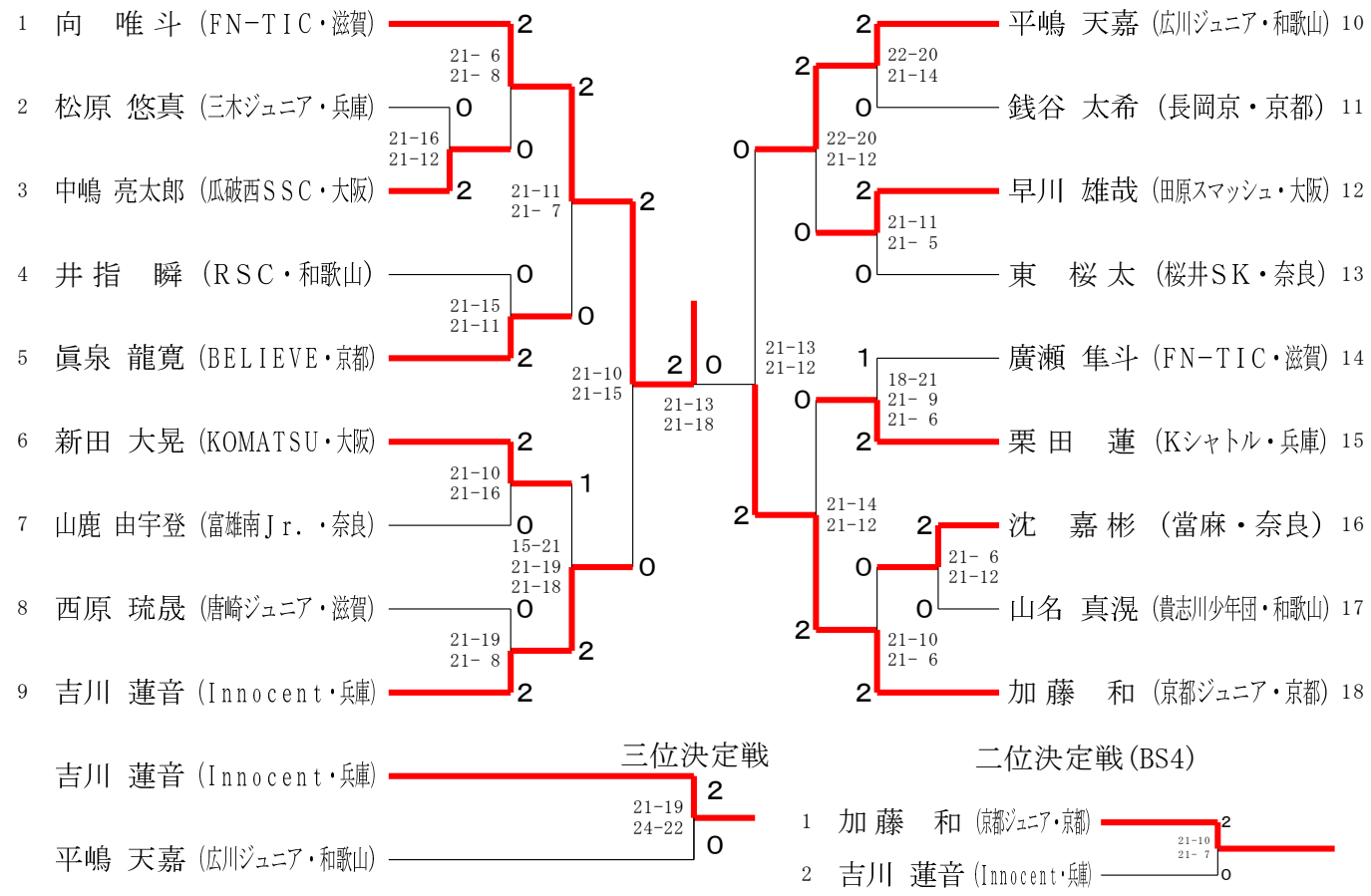


### 三位決定戦




### 二位決定戦(BS4)




## 男子ダブルス４年生以下

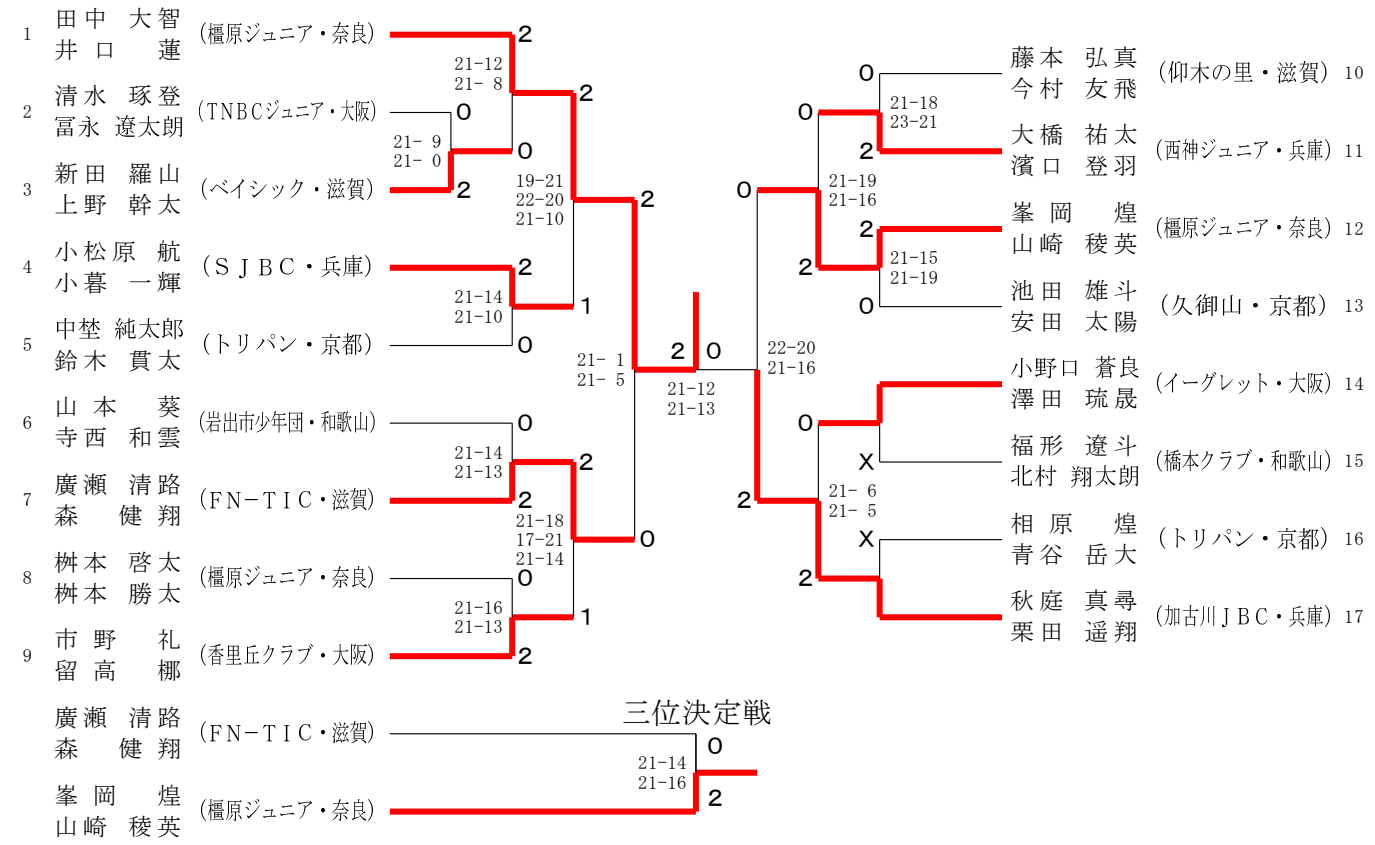


### 三位決定戦

# 第30回全国小学生バドミントン選手権大会 近畿ブロック予選会

## 女子シングルス６年生以下

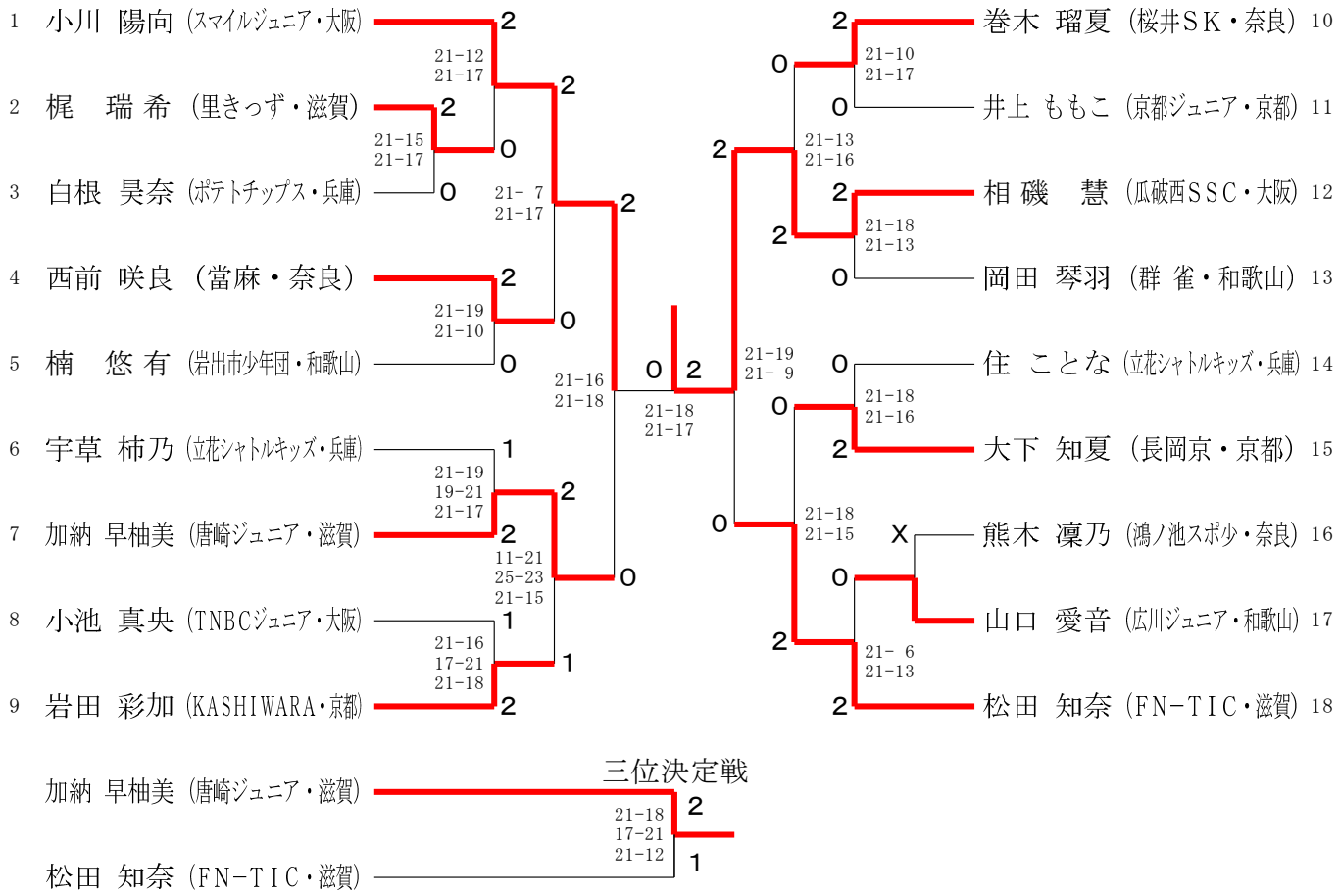


## 女子ダブルス６年生以下

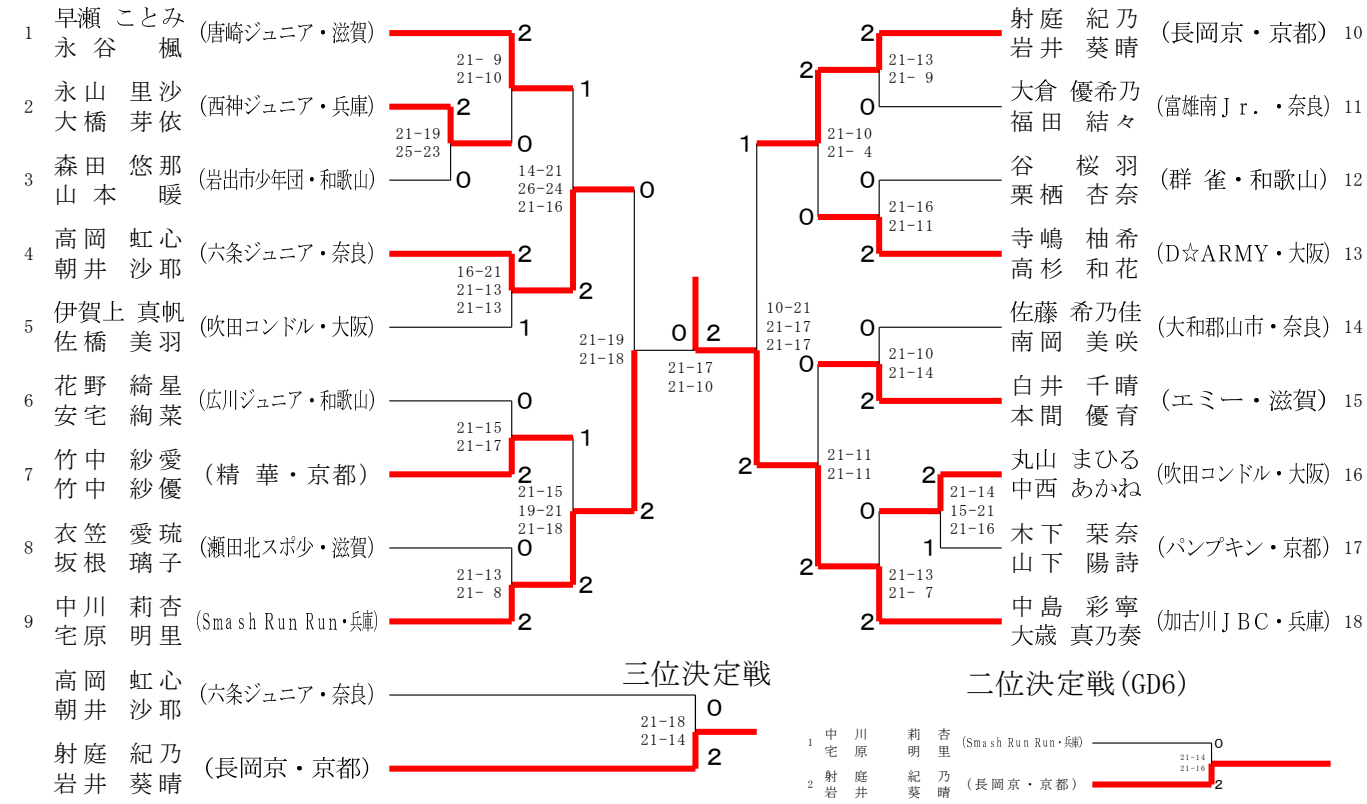

# 第30回全国小学生バドミントン選手権大会 近畿ブロック予選会

## 女子シングルス５年生以下

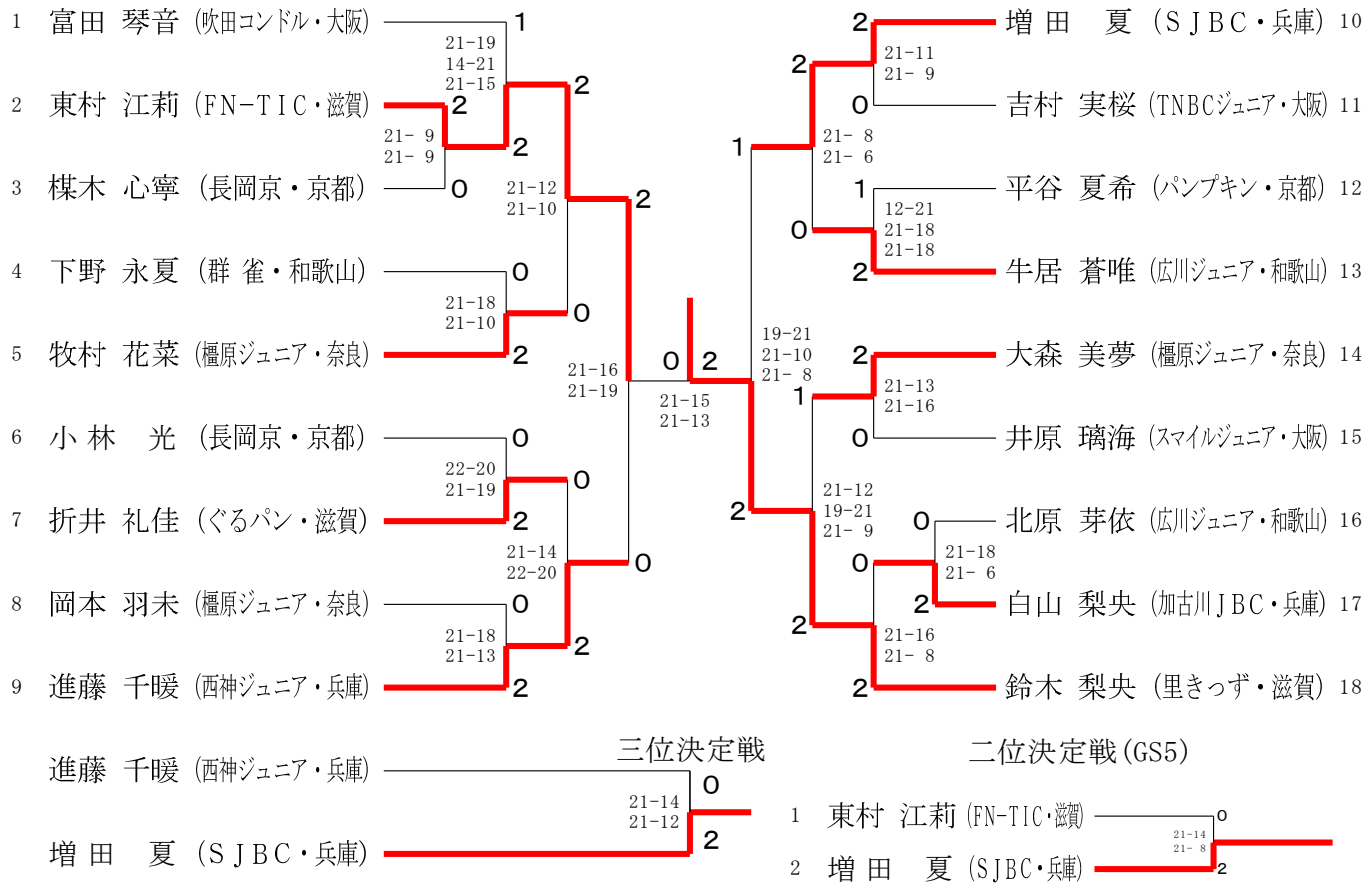


### 三位決定戦




### 二位決定戦(GS5)




## 女子ダブルス５年生以下

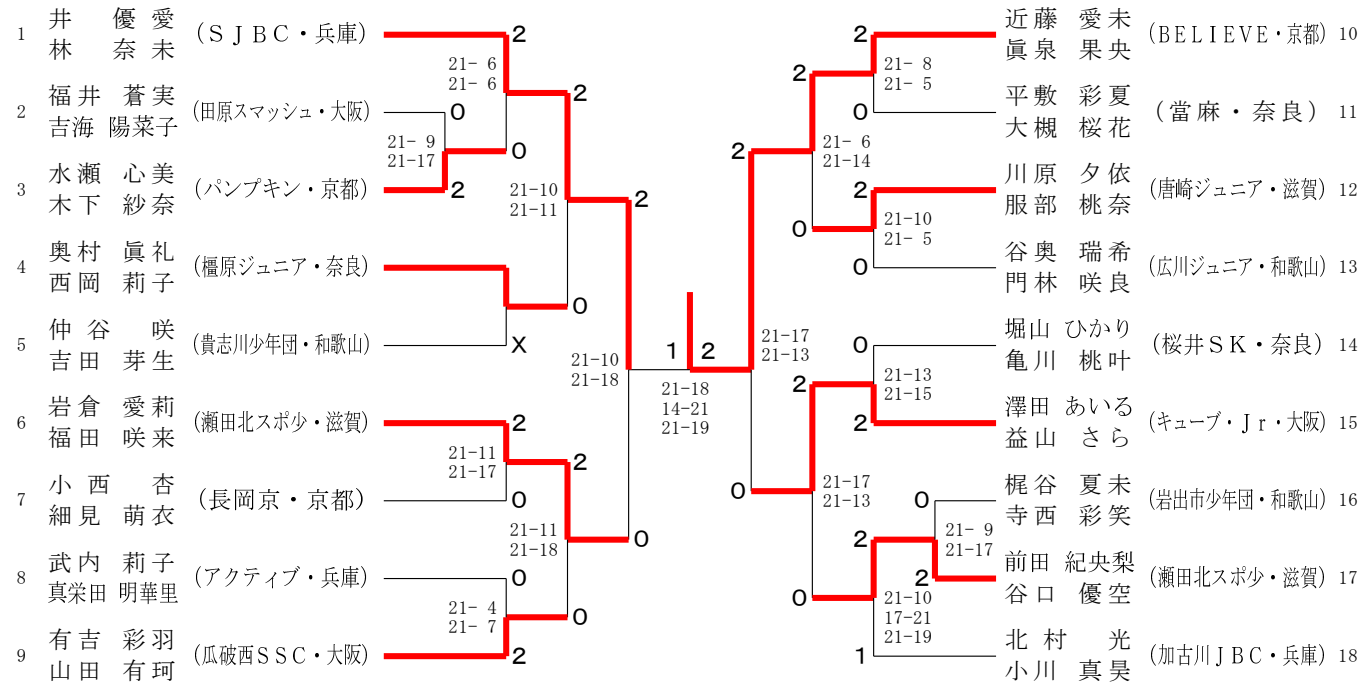


### 三位決定戦

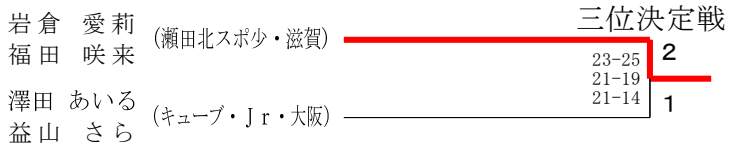

# 第30回全国小学生バドミントン選手権大会 近畿ブロック予選会

## 女子シングルス４年生以下

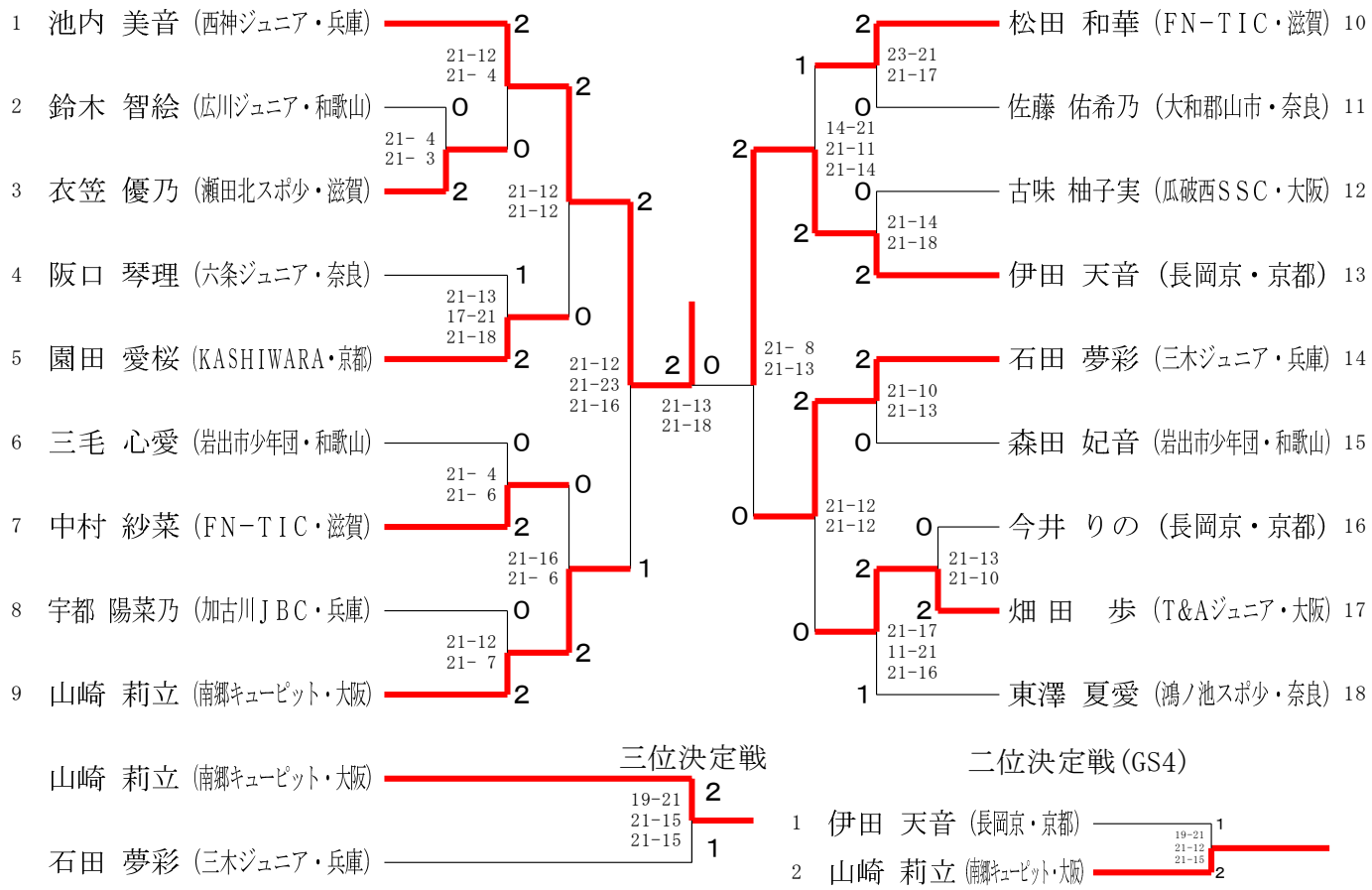

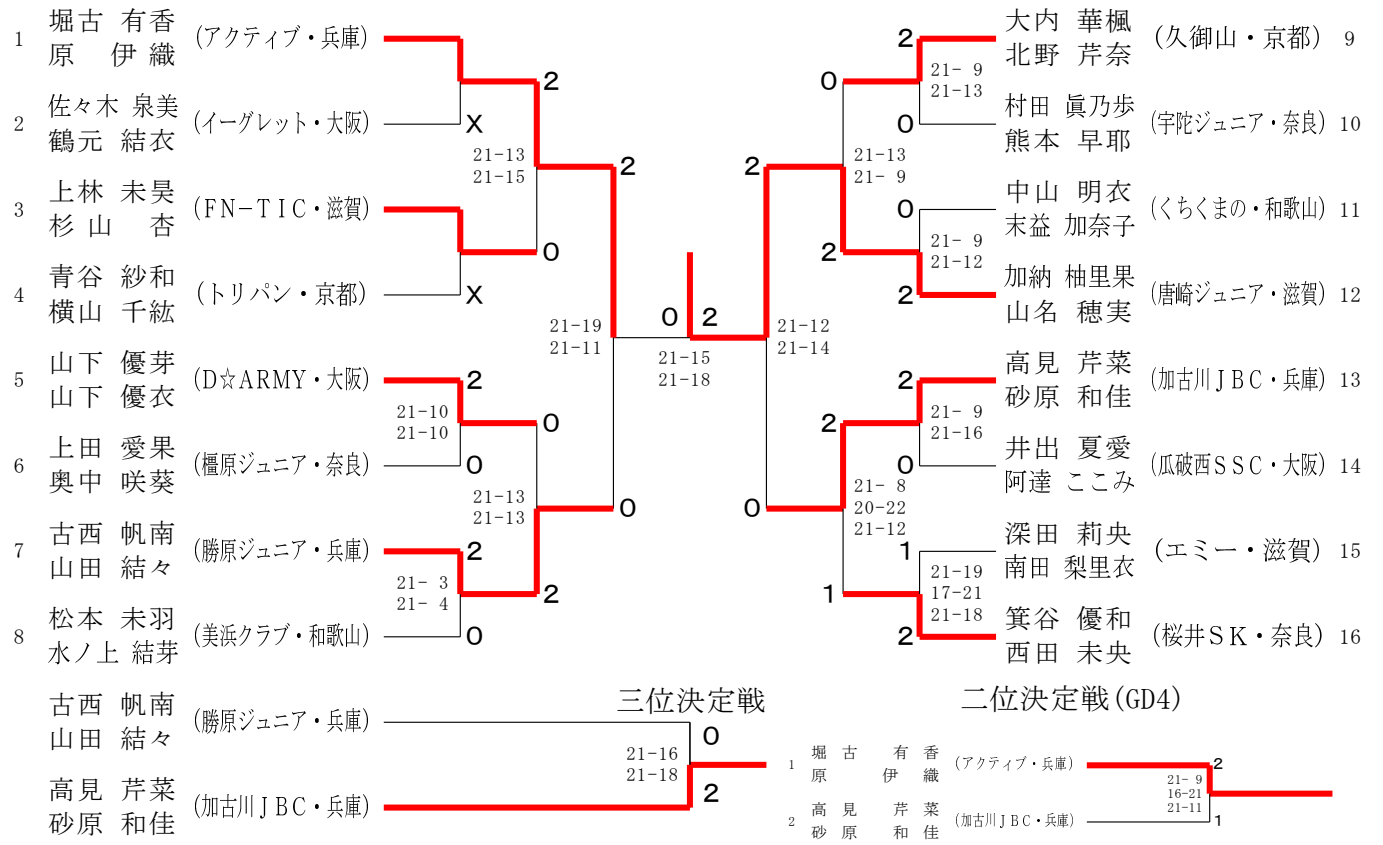
## 女子ダブルス４年生以下